TECEone – 9 700 204

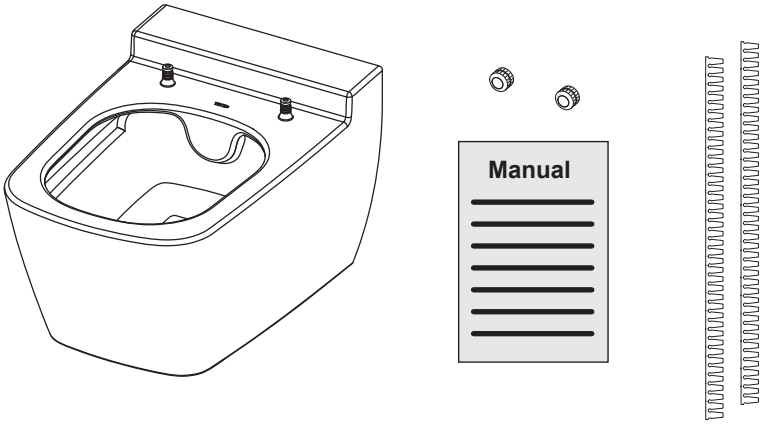

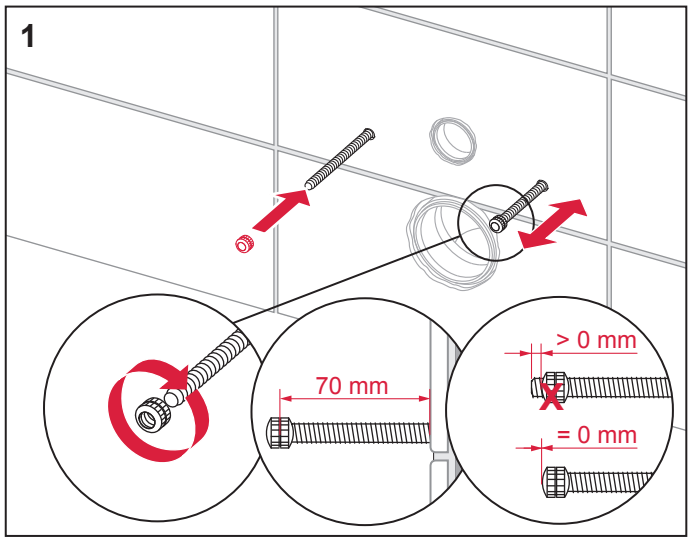

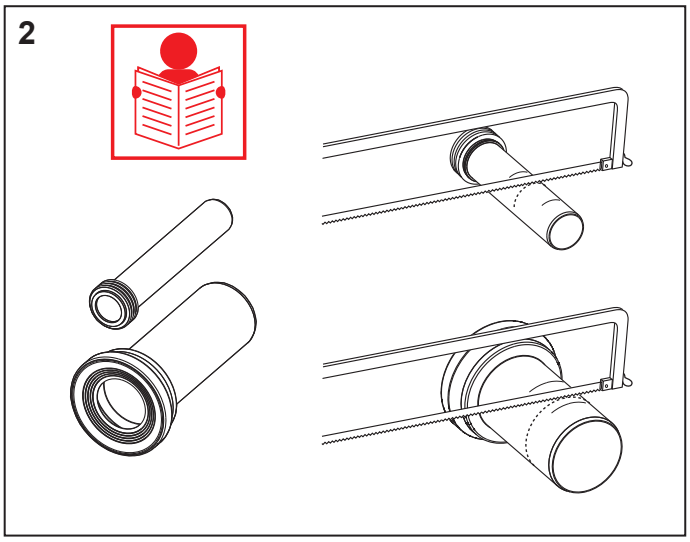

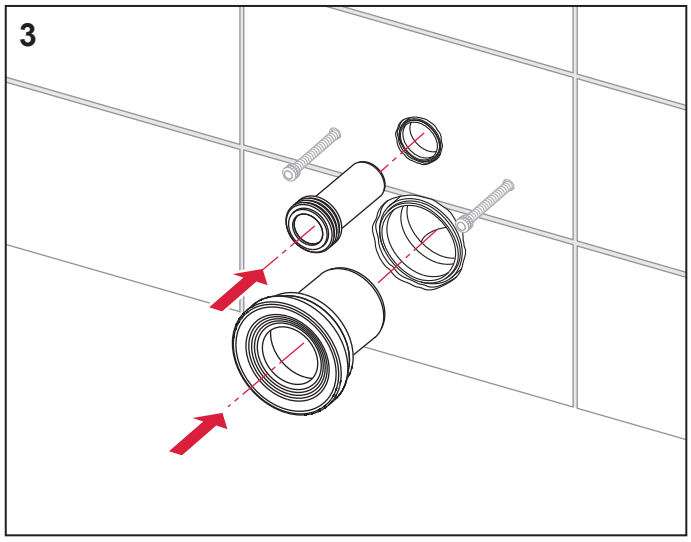

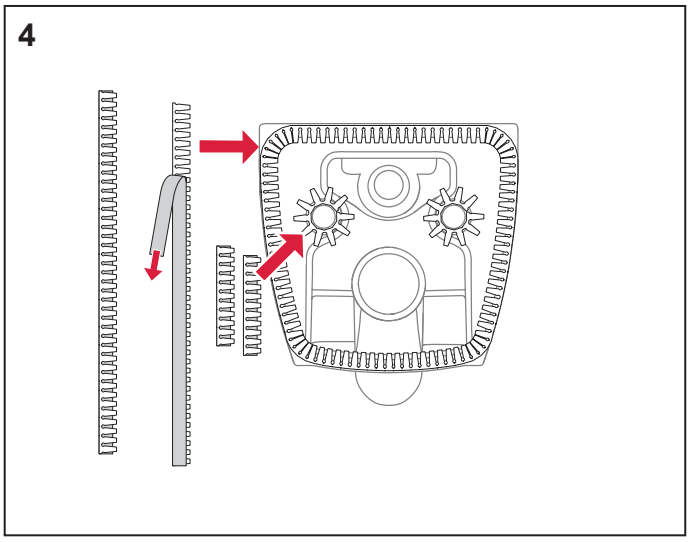

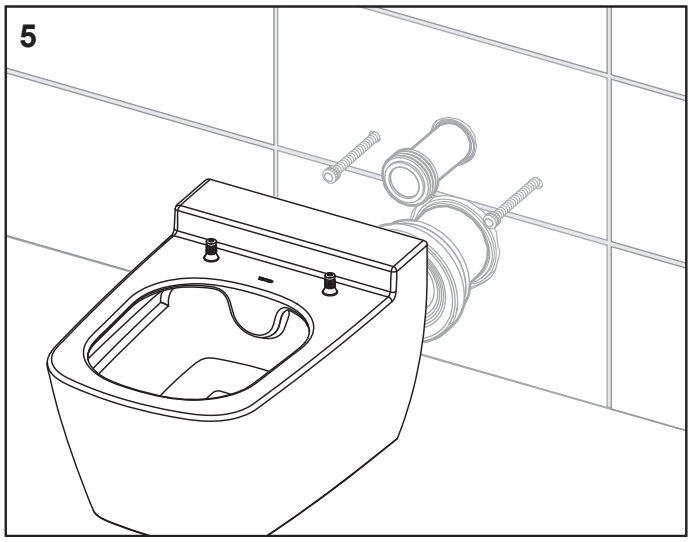

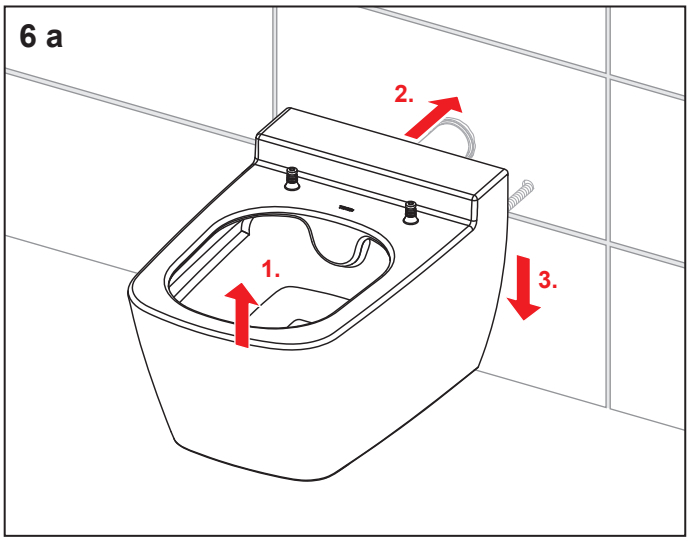

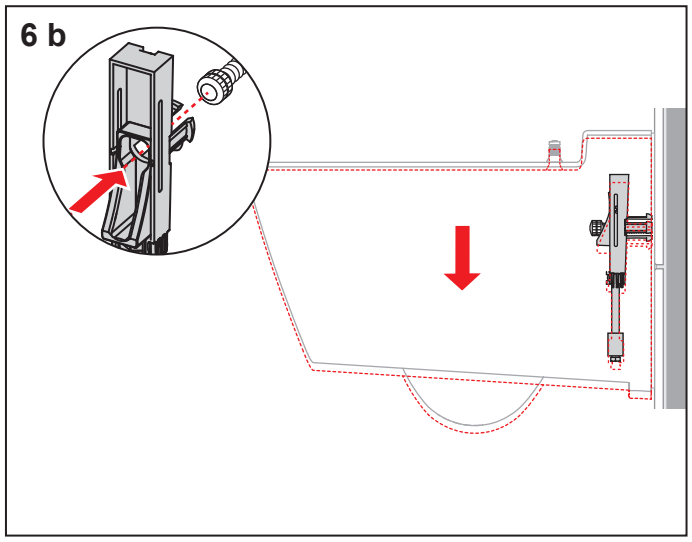

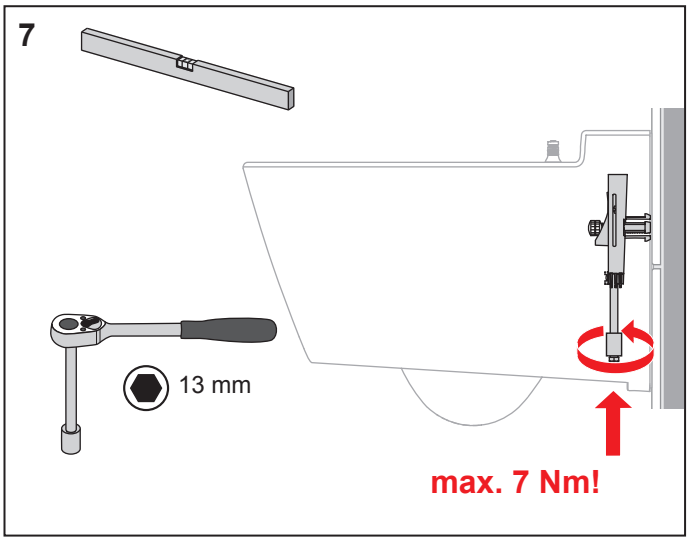

DW430 000 02 c