TECElux Mini (2003 – 2020) + (2021, ...)

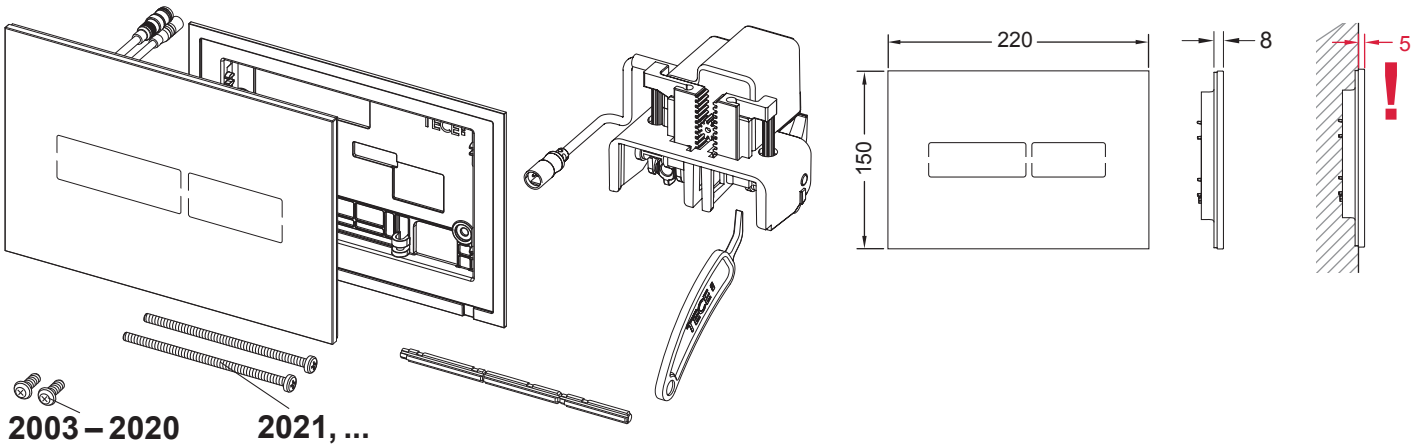

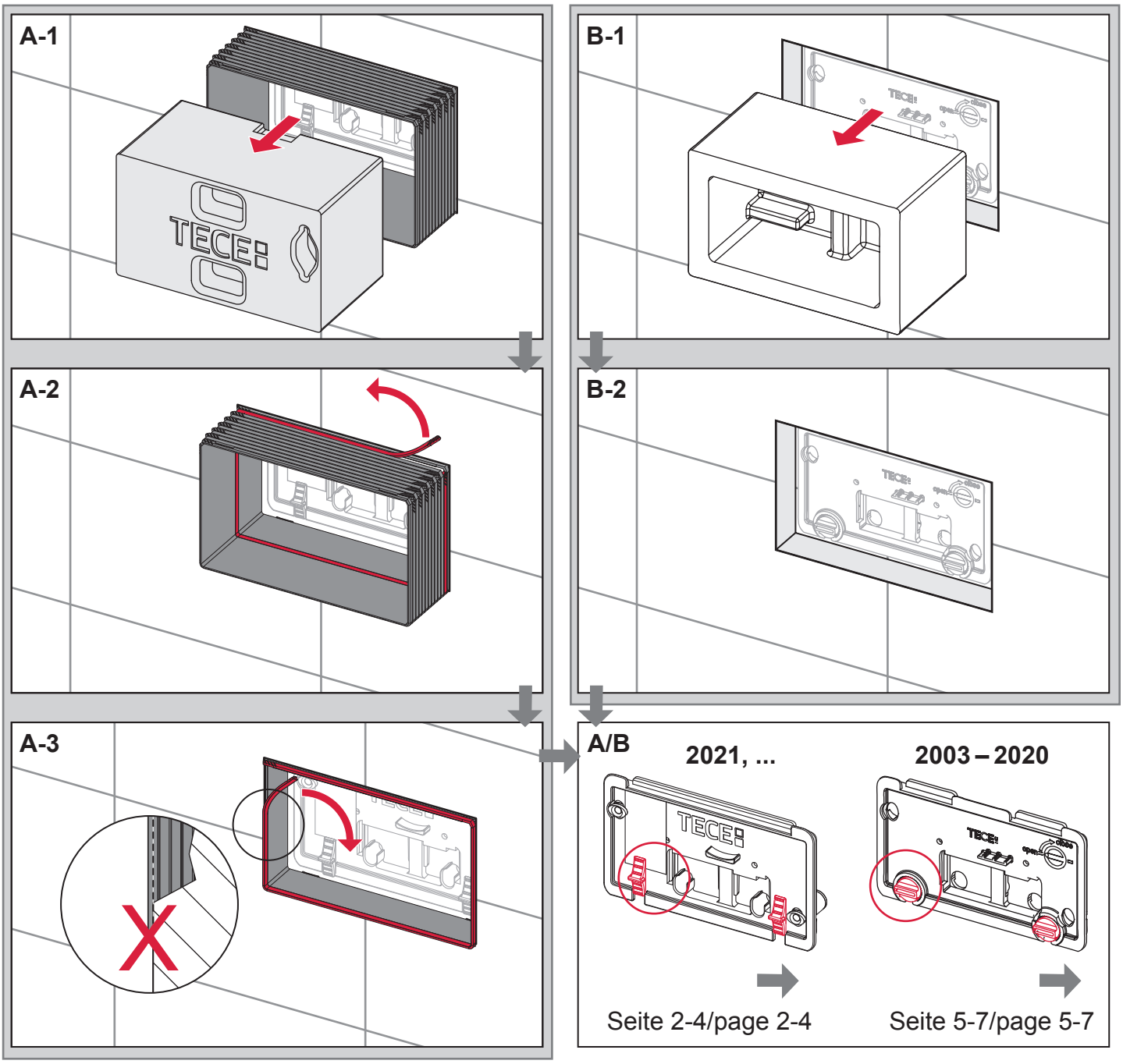

TECElux Mini (2021, ...)

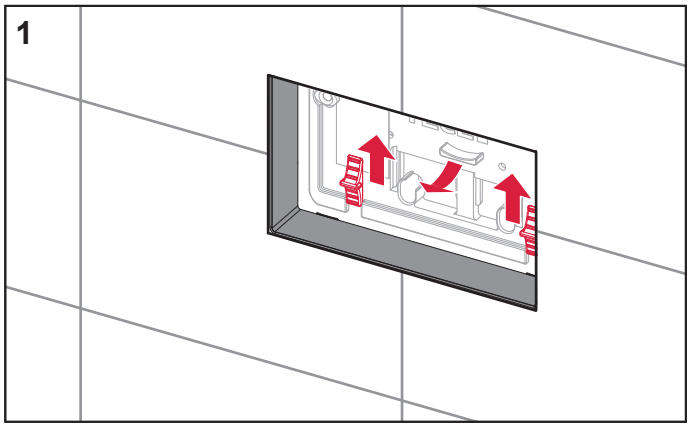

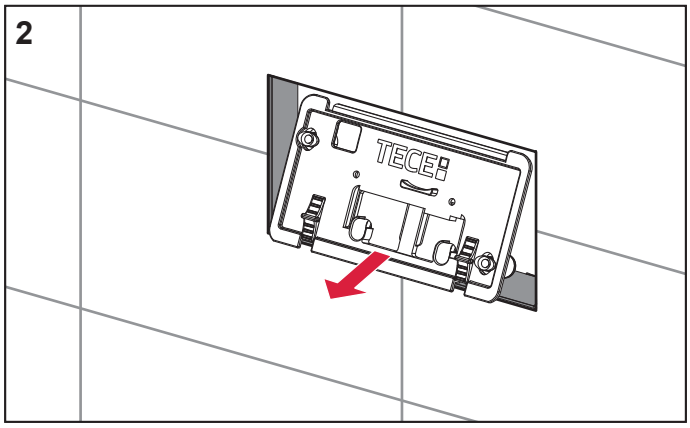

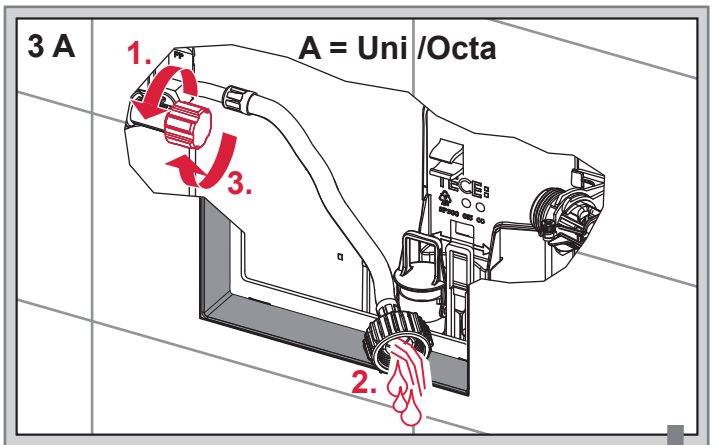

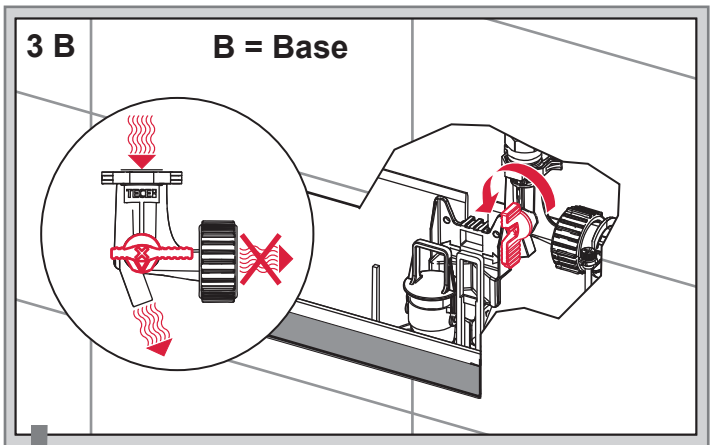

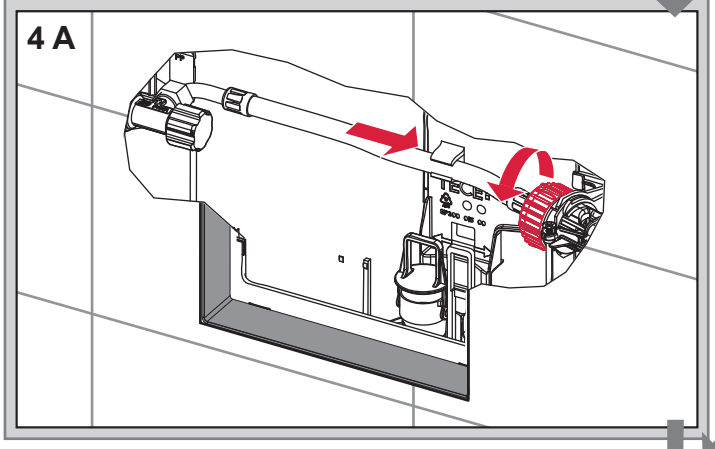

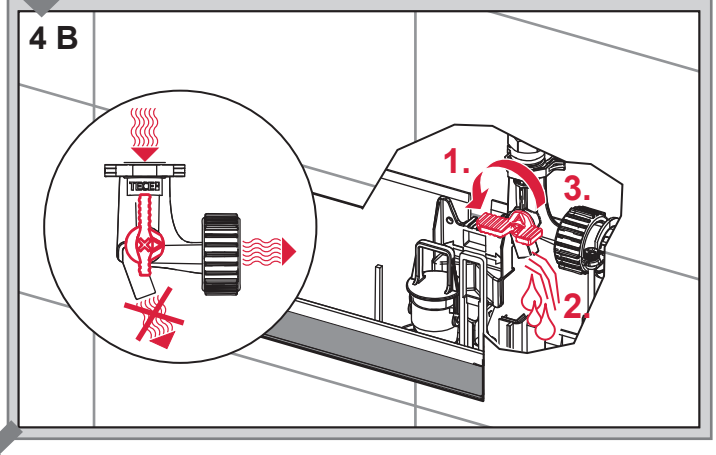

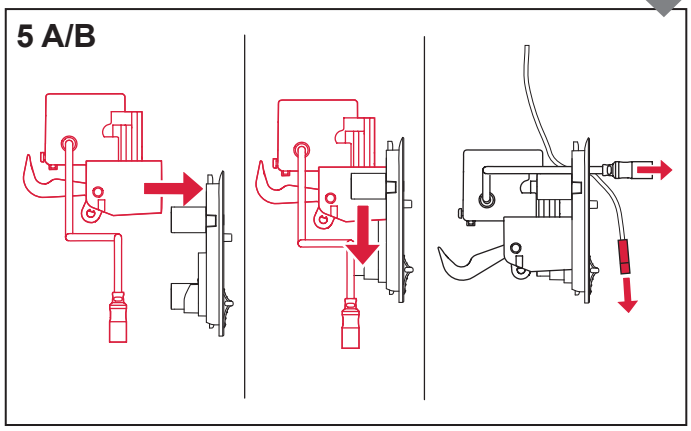

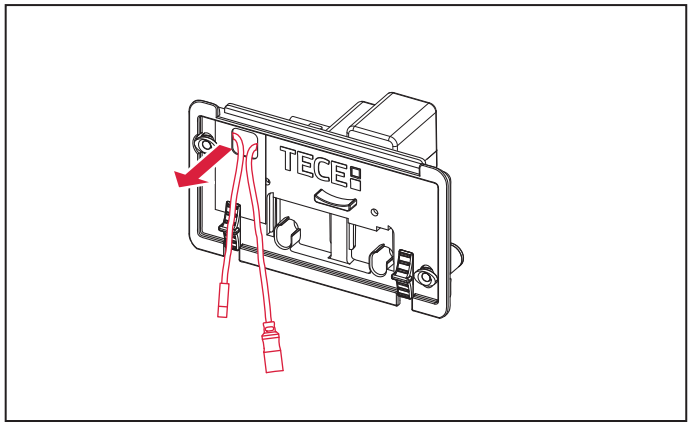

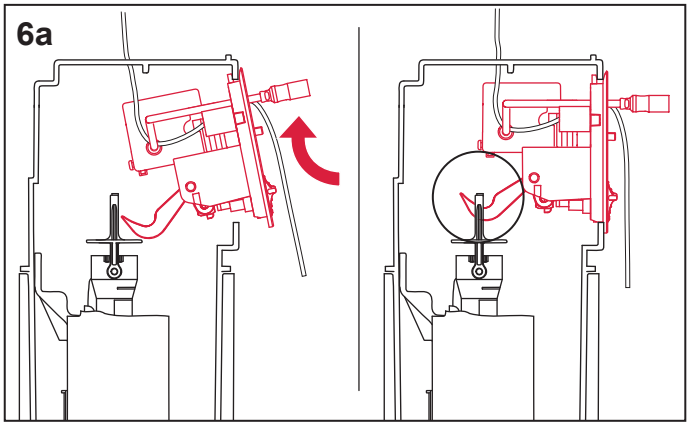
6a

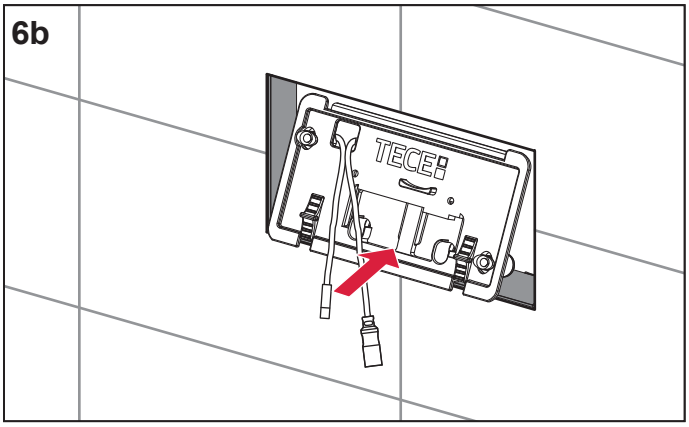
6b
TECE

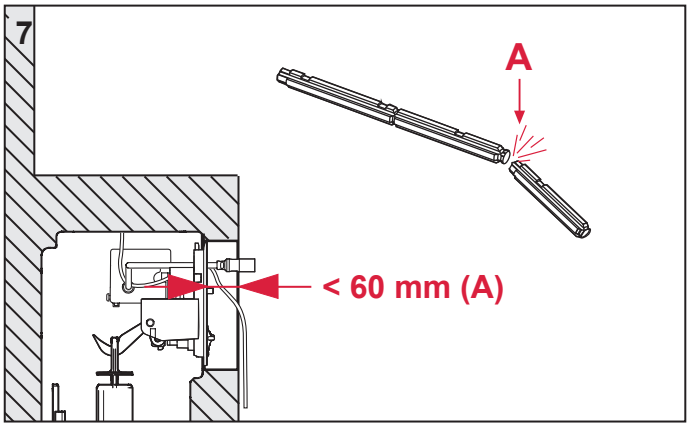
7
A
< 60 mm (A)

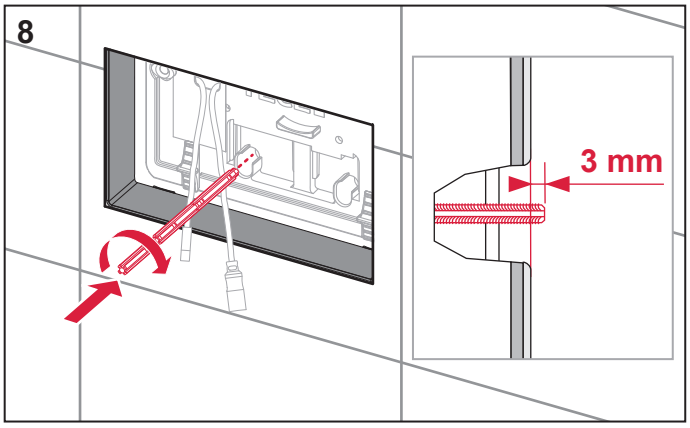
8
3 mm

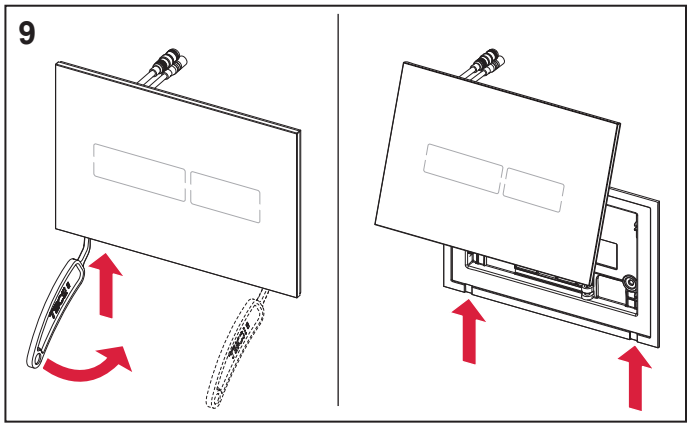
9

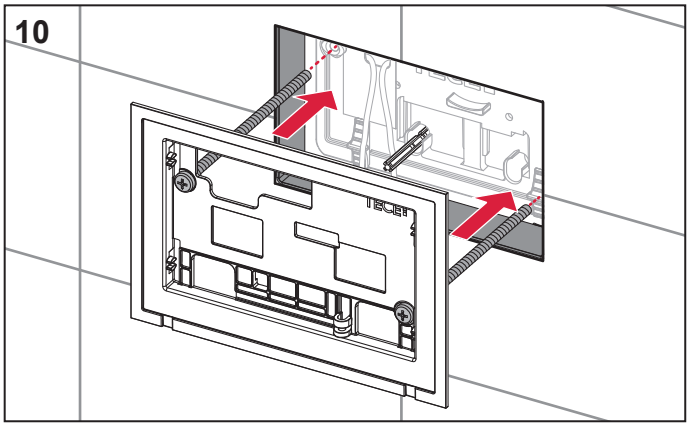
10
TECE

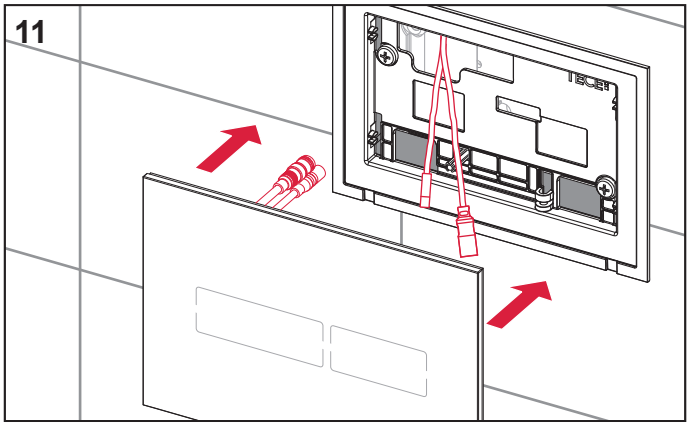
11
TECE

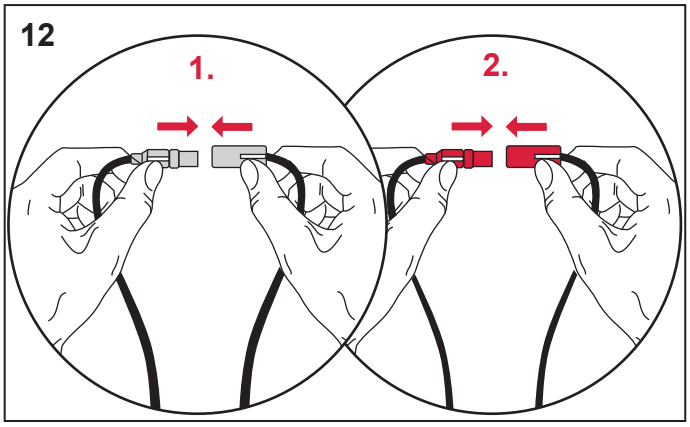
12
1.
2.

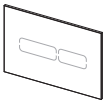

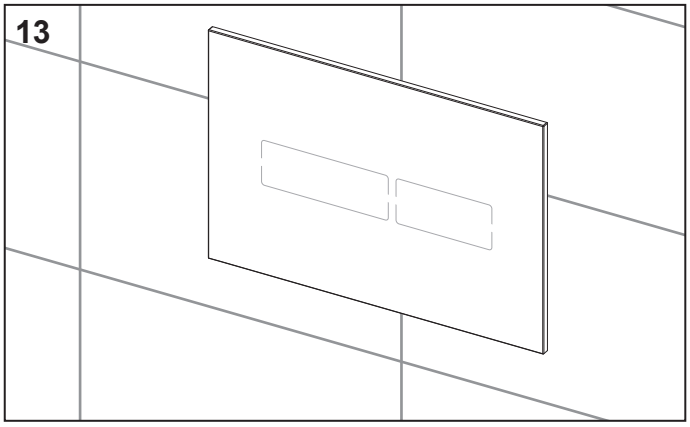
13

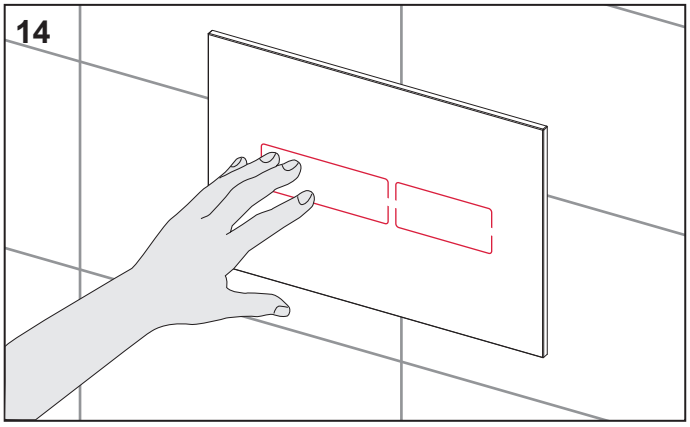
14

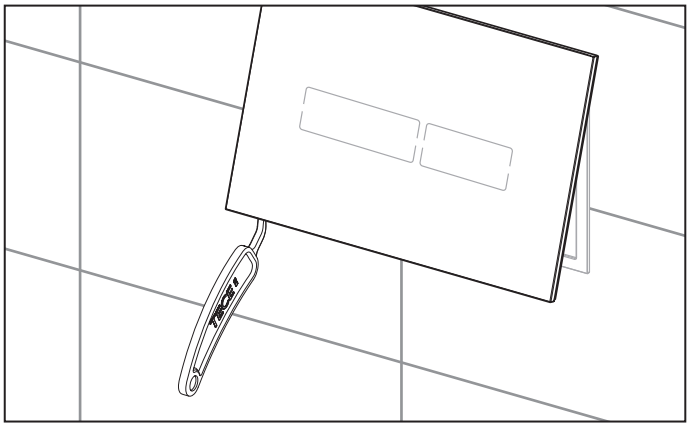

TECElux Mini (2003 – 2020)

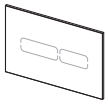

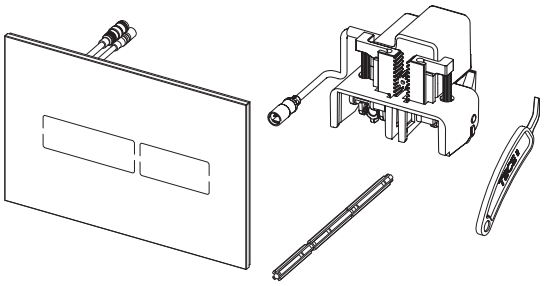

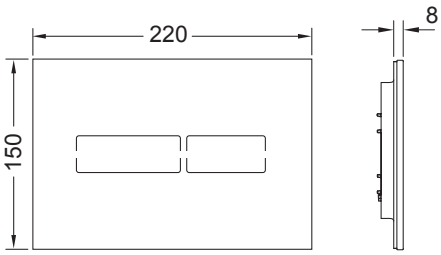

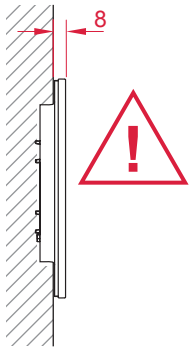

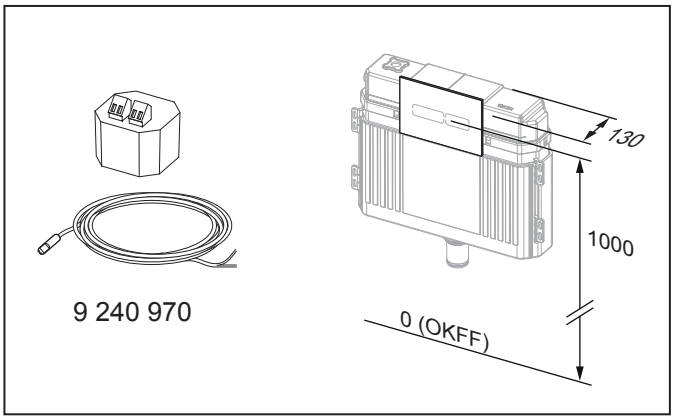

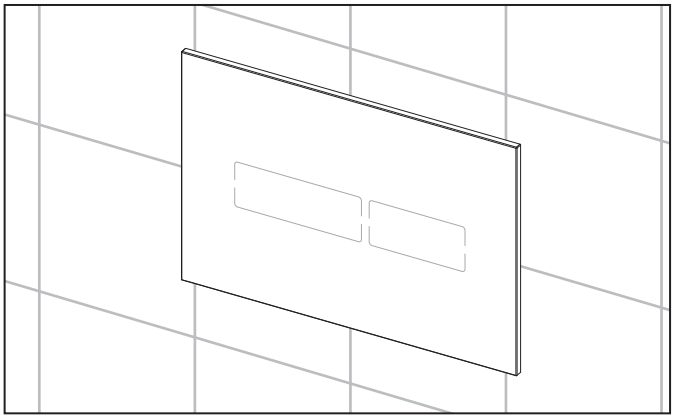

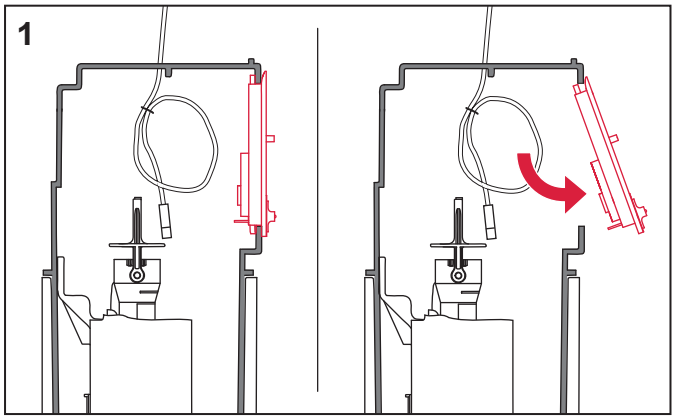

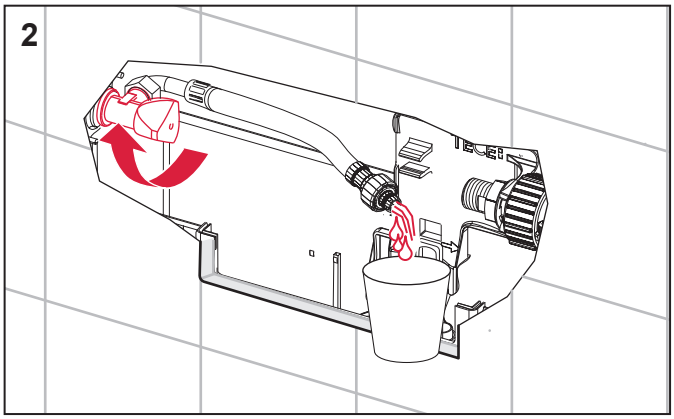

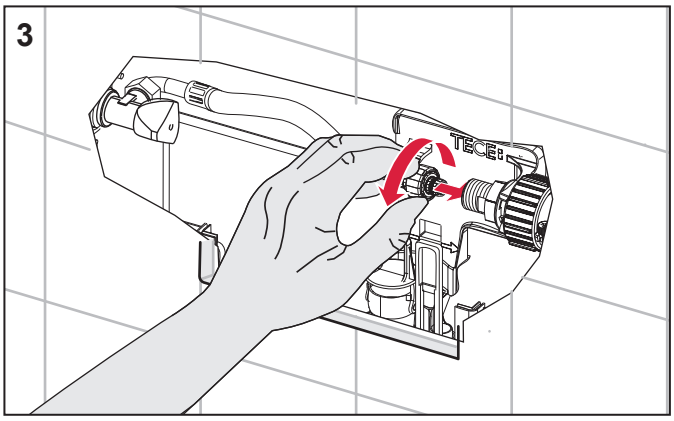

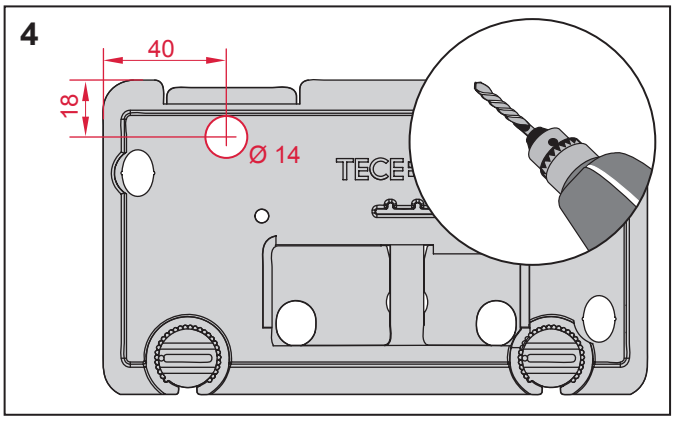

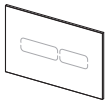

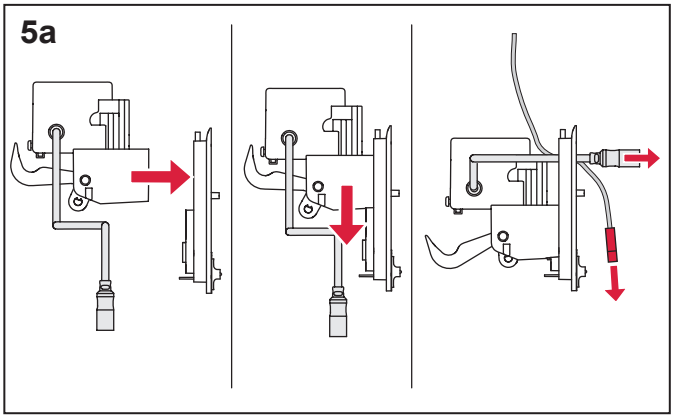
5a

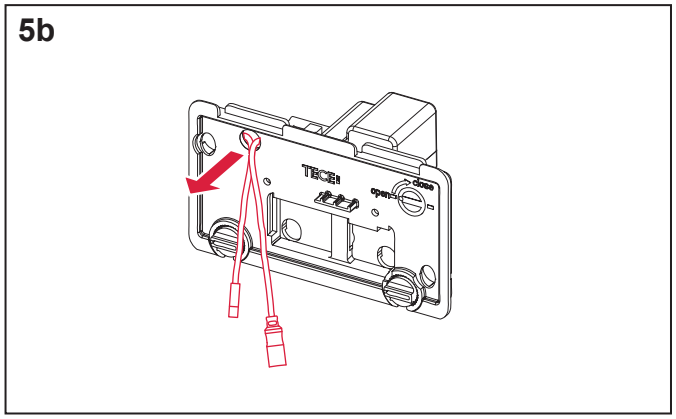
5b
TECE
open
close

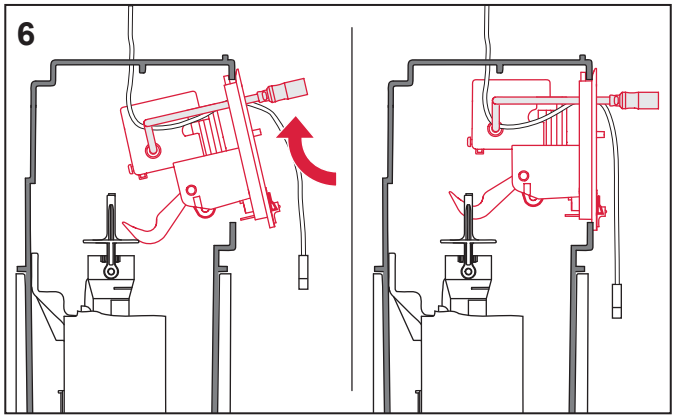
6

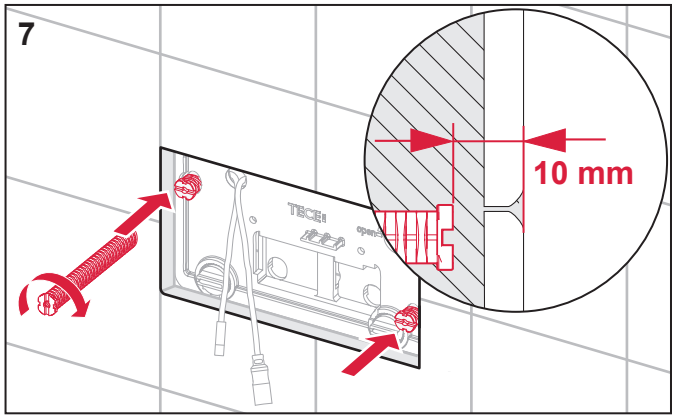
7
10 mm

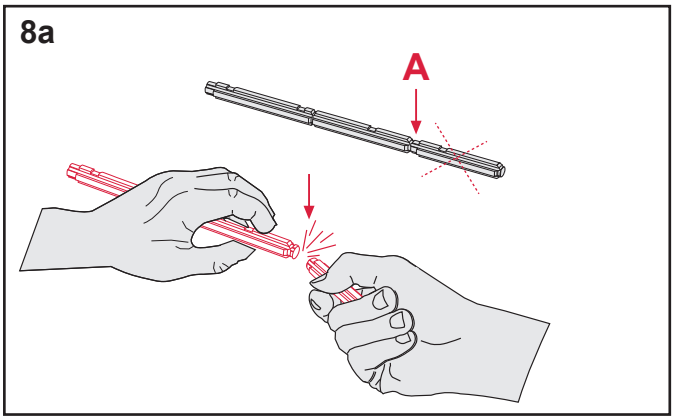
8a
A

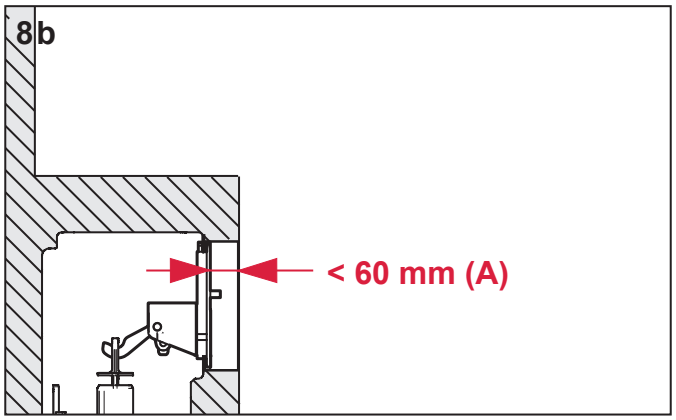
8b
< 60 mm (A)

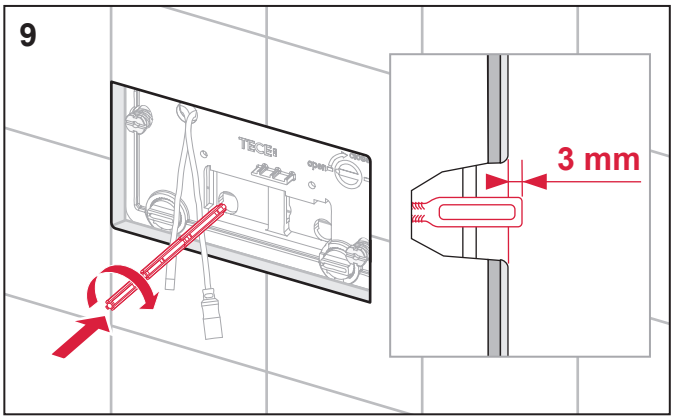
9
TECE
open
3 mm

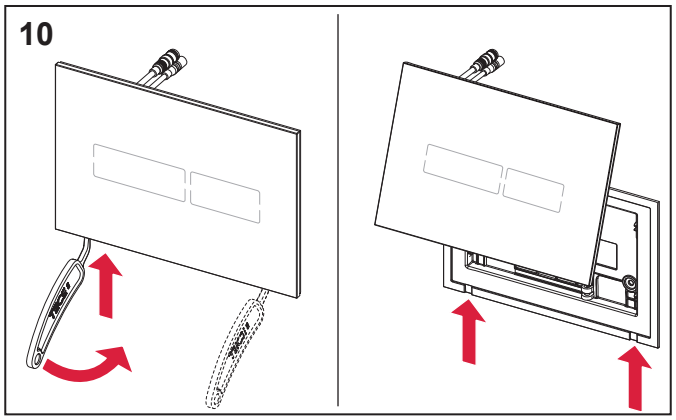
10

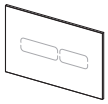

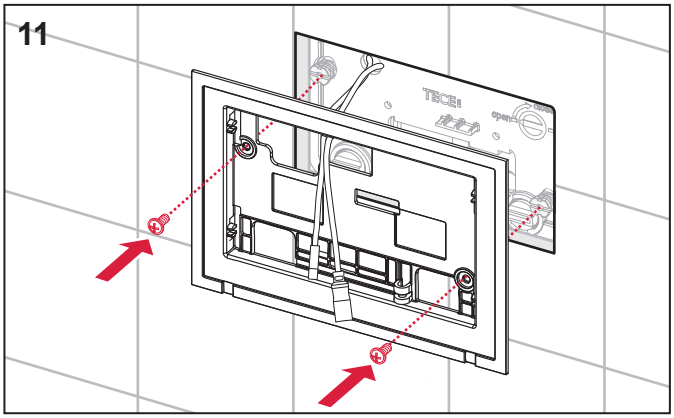
11
TECE

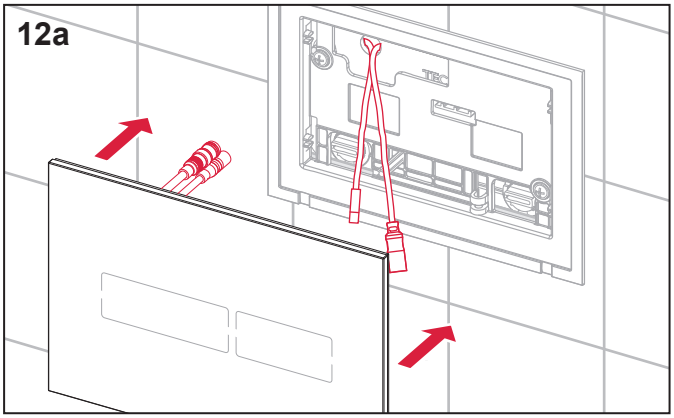
12a

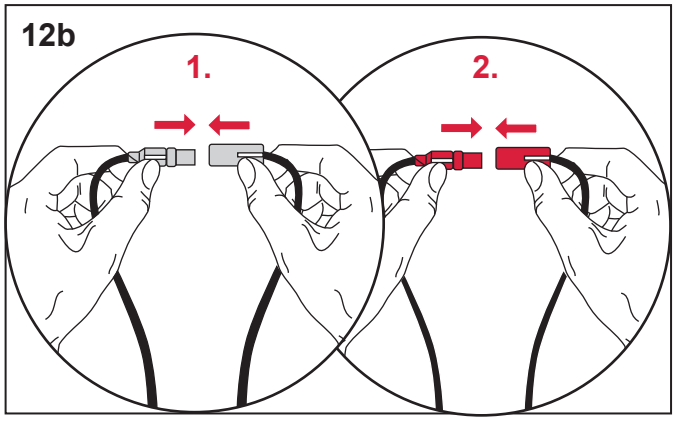
12b
1.
2.

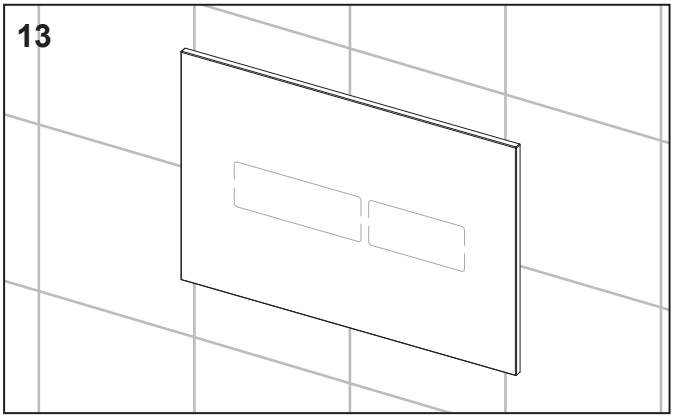
13

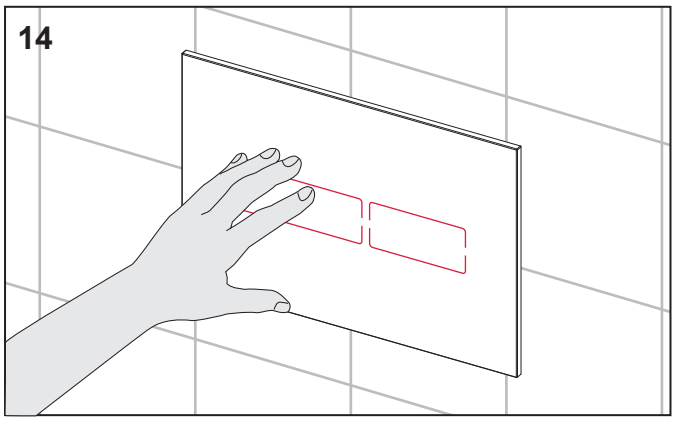
14

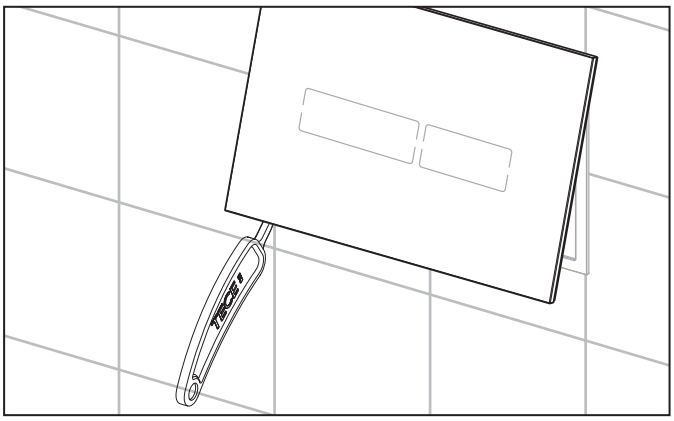
TECE

TECElux Mini (2003 – 2020) + (2021, ...)

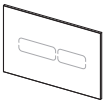

(DE) Optional programmierbar mit Fernbedienung
(GB) Optionally programmable with remote control
(FR) Programmable optionnellement avec la télécommande
(IT) Opzione per programmazione con telecomando
(ES) Opcionalmente programable con control remoto
(PL) Opcjonalnie możliwość programowania pilotem
(RU) ОПЦИОНАЛЬНО ПРОГРАММИРУЕТСЯ С ПУЛЬТОМ УПРАВЛЕНИЯ

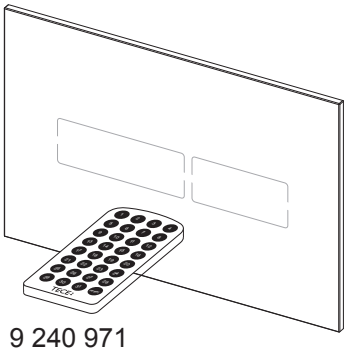

9 240 971

100 V – 240 V (AC)
50 – 60 HZ
1,67 A
12 V DC

www.tece.de/entsorgung.info

TECE GmbH
Hollefeldstrasse 57
D - 48282 Emsdetten
0049 (0)2572 9280
info@tece.de
www.tece.de

SP430 154 00 a

TECElux Mini

+ 9 240 64x

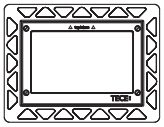

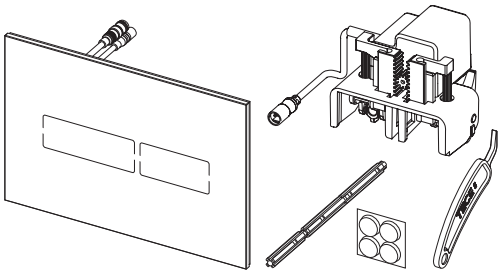

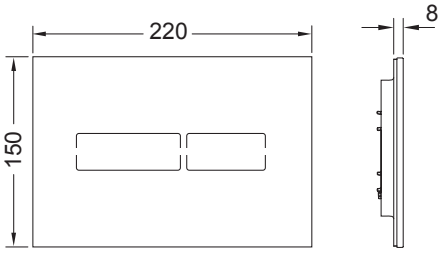

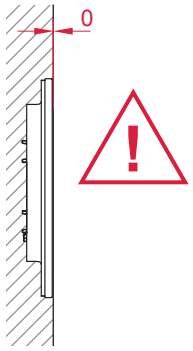

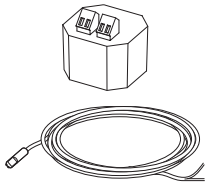

9 240 970

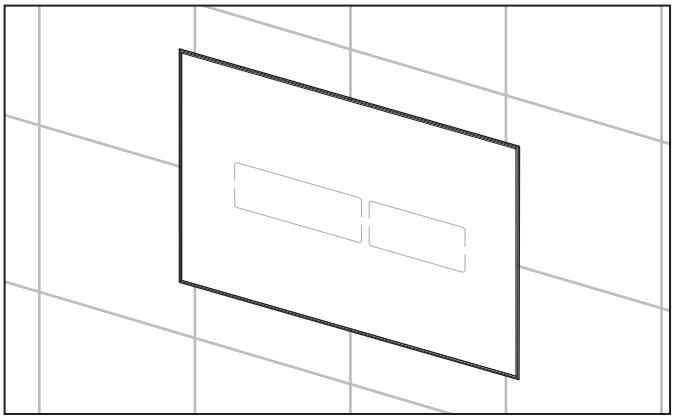

1

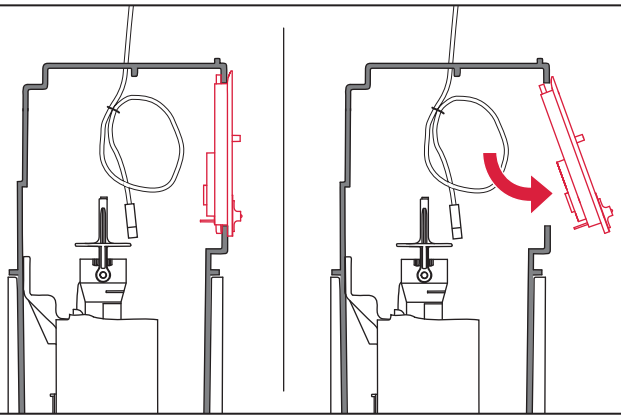

2

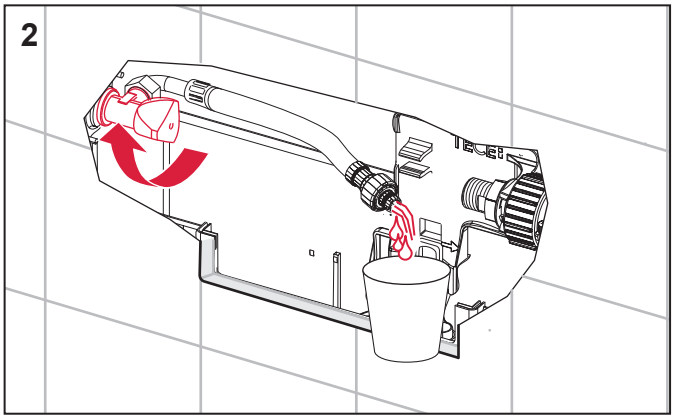

3

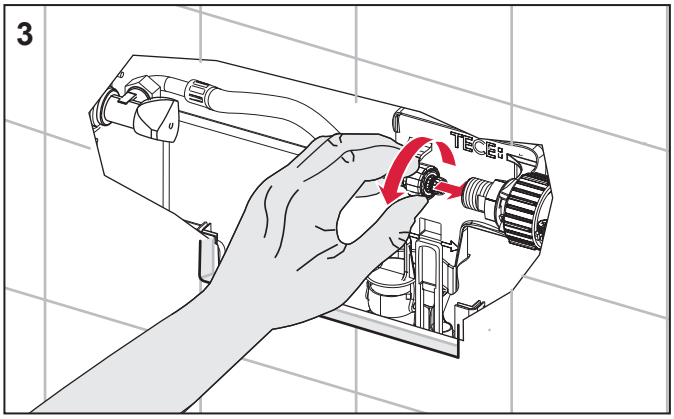

4

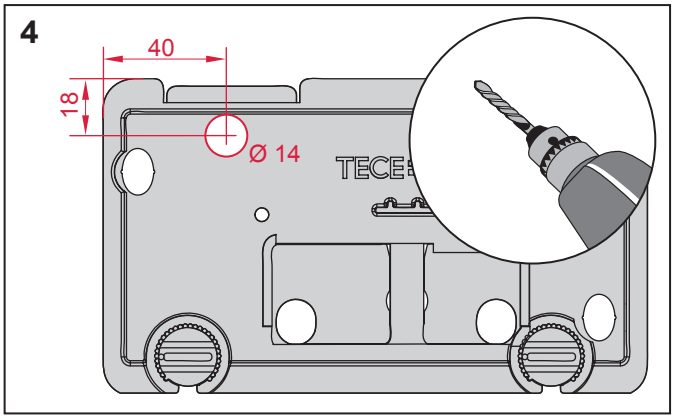

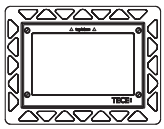

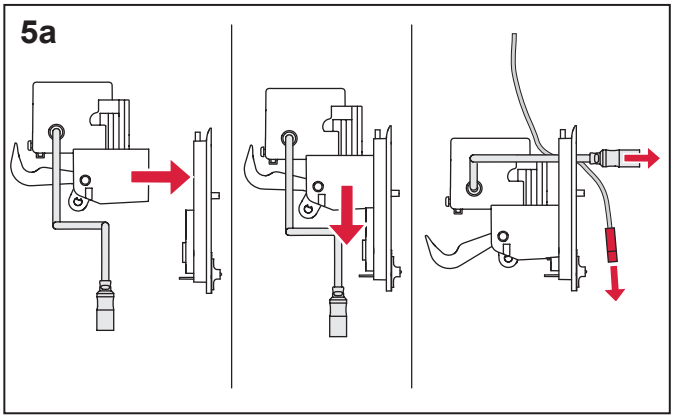
5a

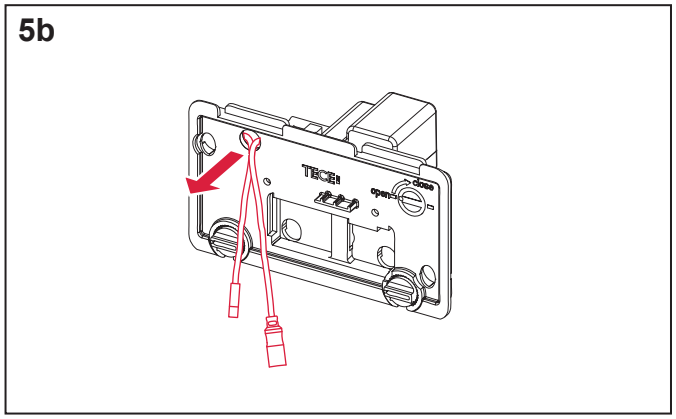
5b

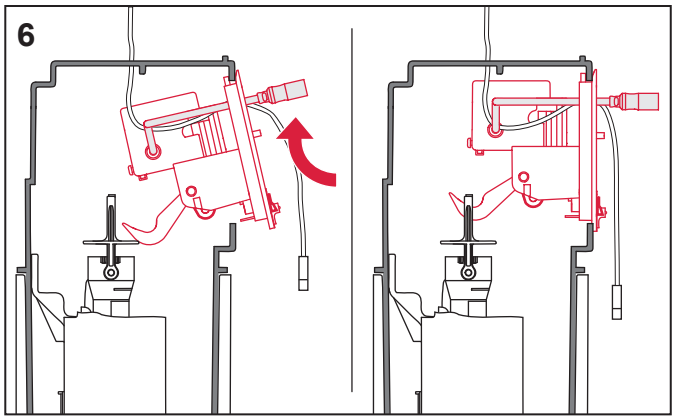
6

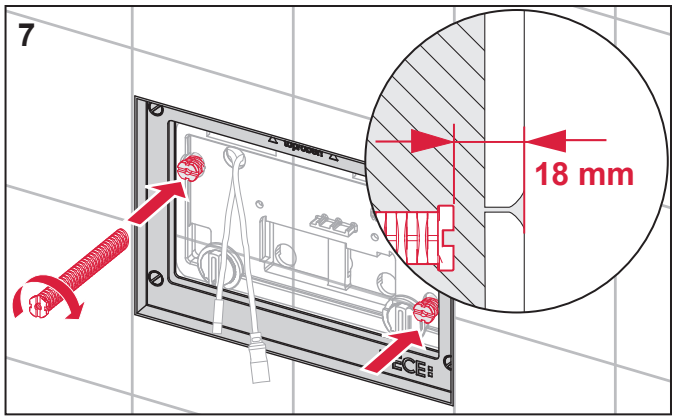
7
18 mm

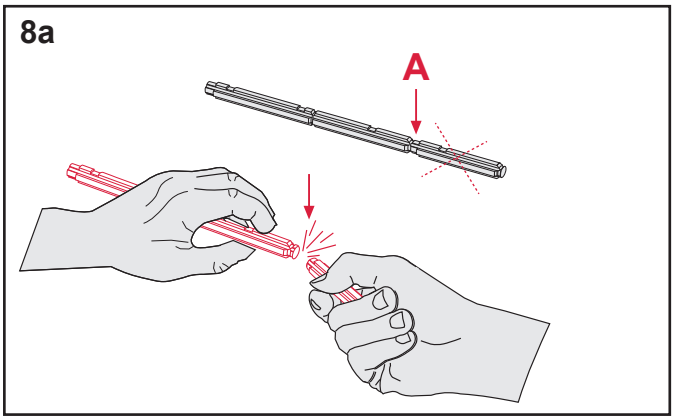
8a
A

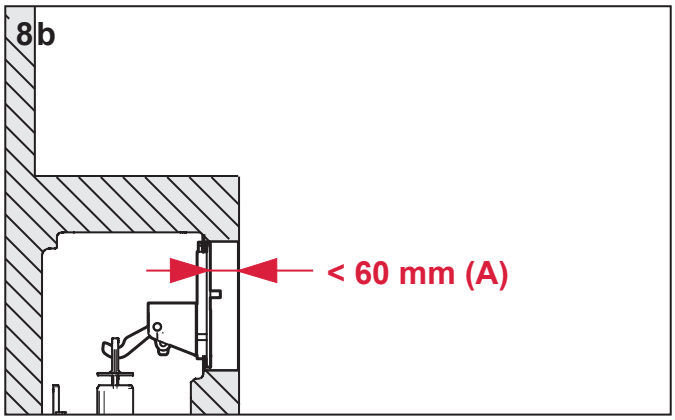
8b
< 60 mm (A)

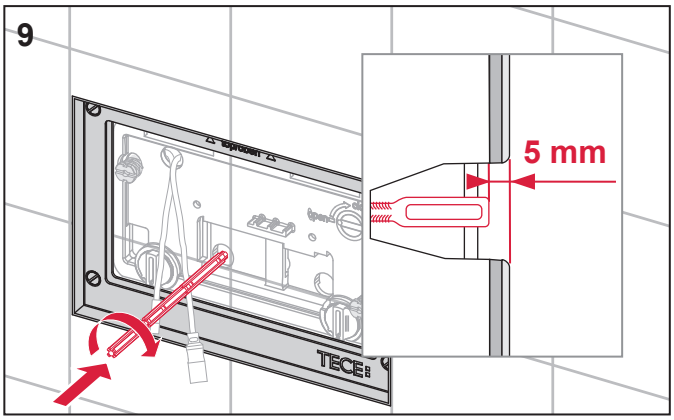
9
5 mm

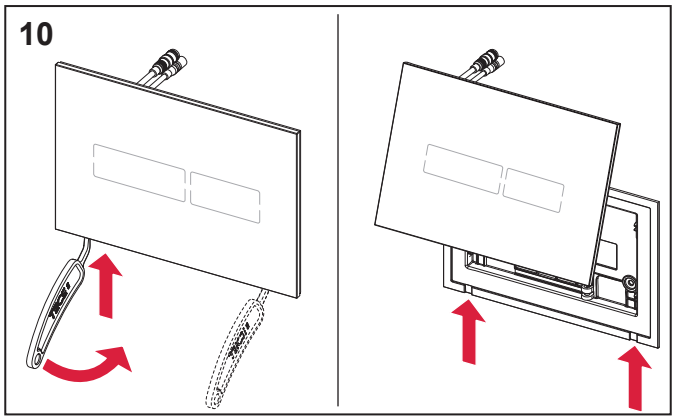
10

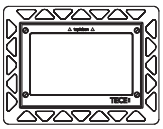

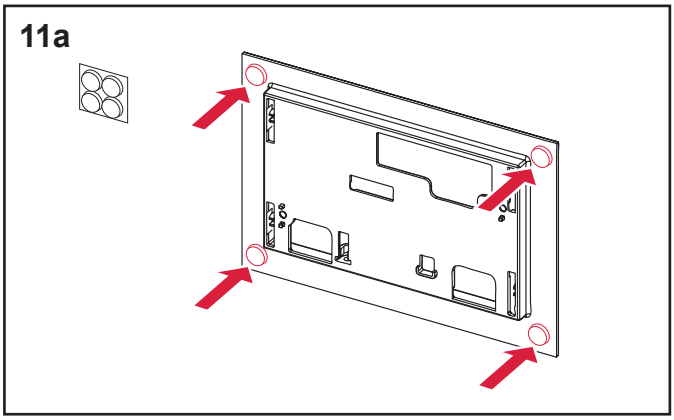
11a

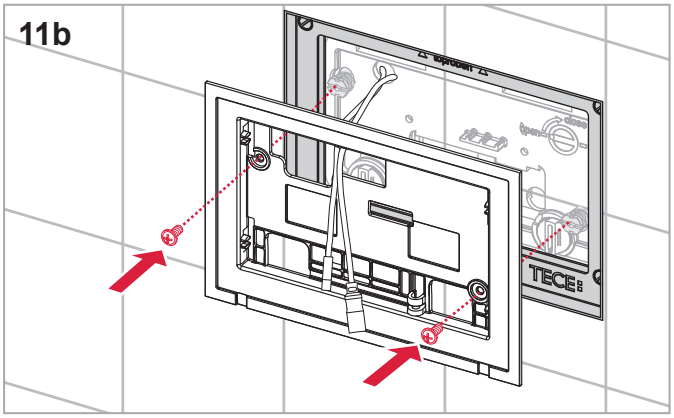
11b

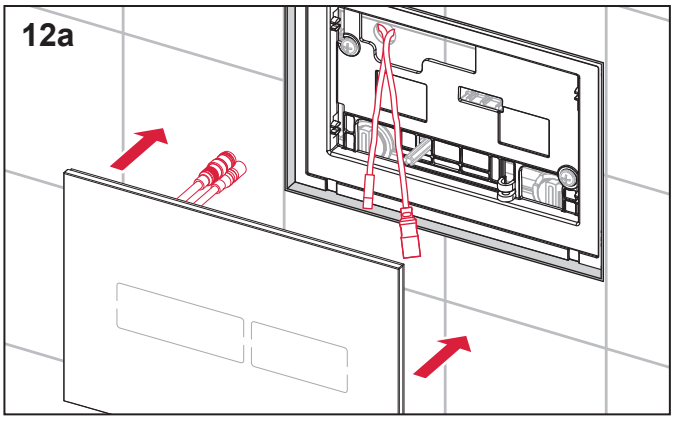
12a

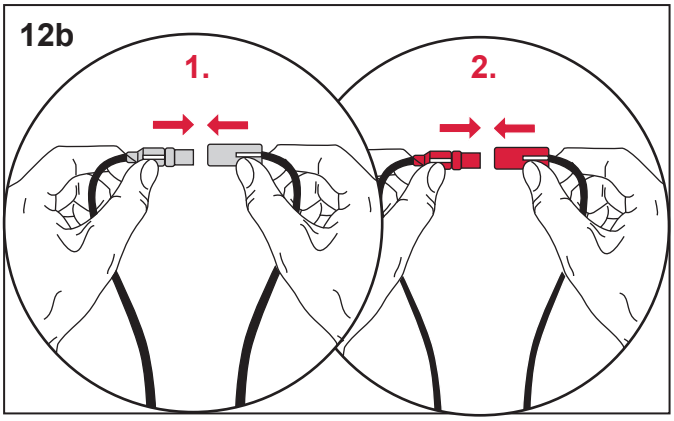
12b
1.
2.

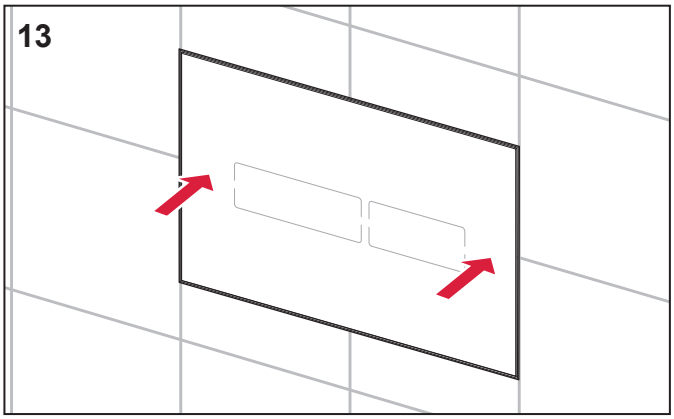
13

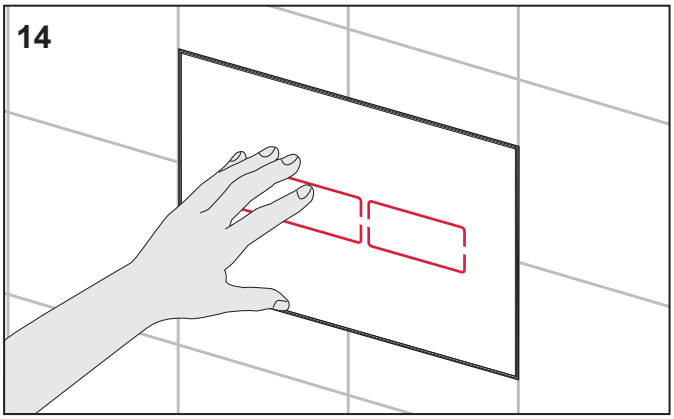
14

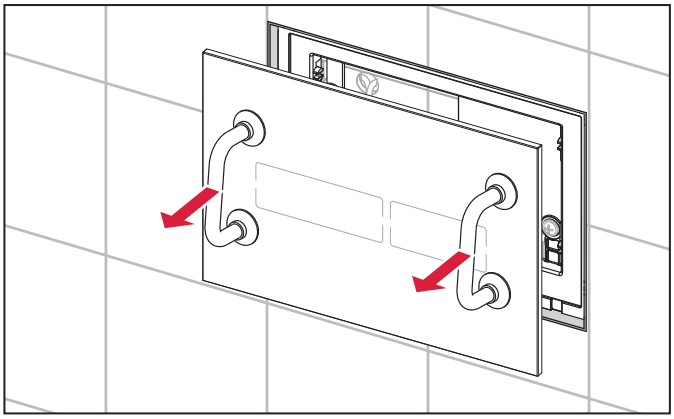

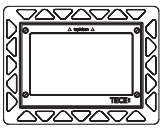

(DE) Optional programmierbar mit Fernbedienung
(GB) Optionally programmable with remote control
(FR) Programmable optionnellement avec la télécommande
(IT) Opzione per programmazione con telecomando
(ES) Opcionalmente programable con control remoto
(PL) Opcjonalnie możliwość programowania pilotem
(RU) ОПЦИОНАЛЬНО ПРОГРАММИРУЕТСЯ С ПУЛЬТОМ УПРАВЛЕНИЯ

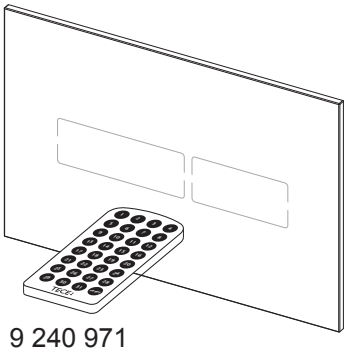

9 240 971

100 V – 240 V (AC)
50 – 60 HZ
1,67 A
12 V DC

CE

www.tece.de/entsorgung.info

TECE GmbH
Hollefeldstrasse 57
D - 48282 Emsdetten
0049 (0)2572 9280
info@tece.de
www.tece.de

SP430 094 00 b

TECE

TECElux Mini

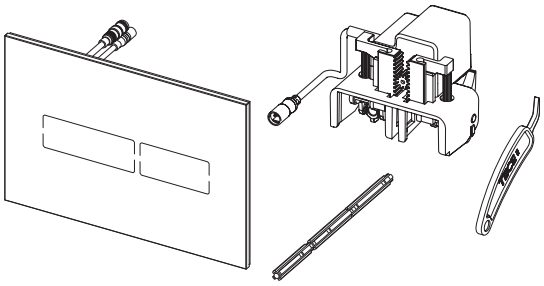

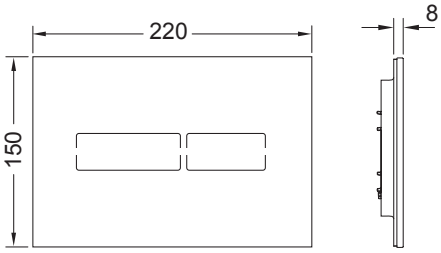

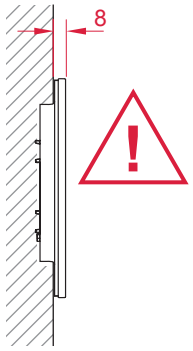

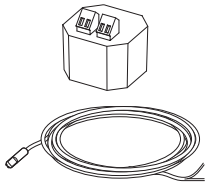

9 240 970

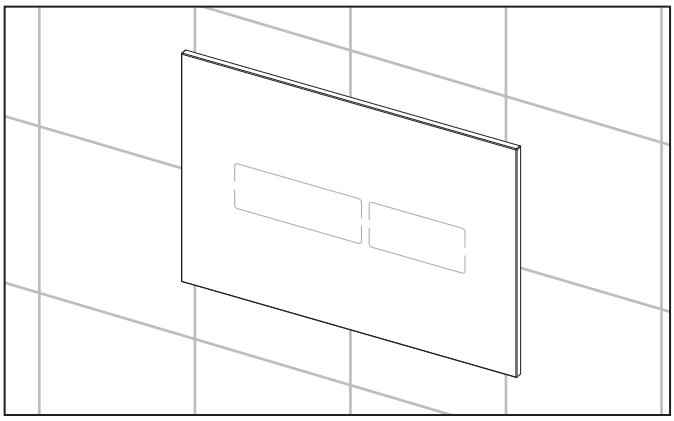

1

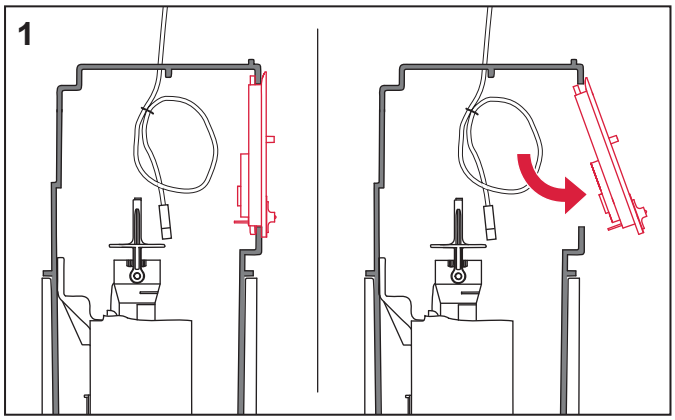

2

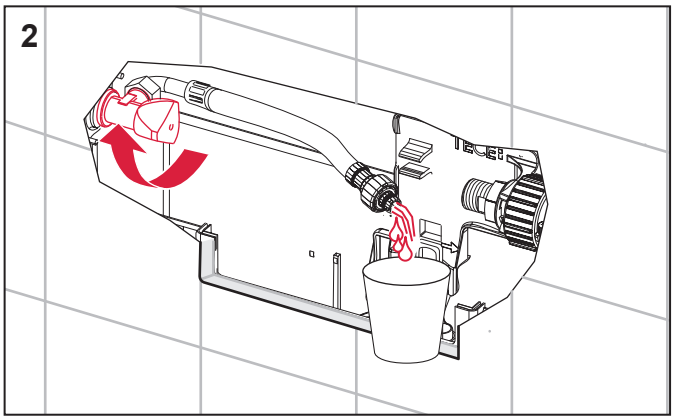

3

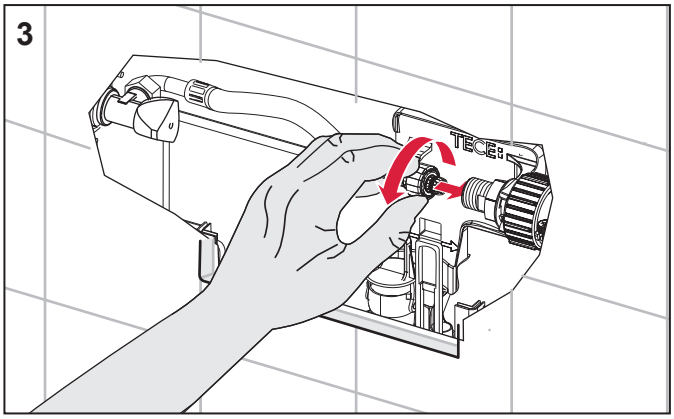

4

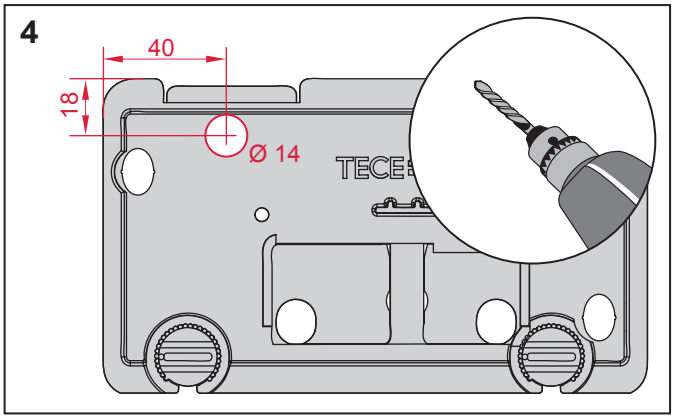

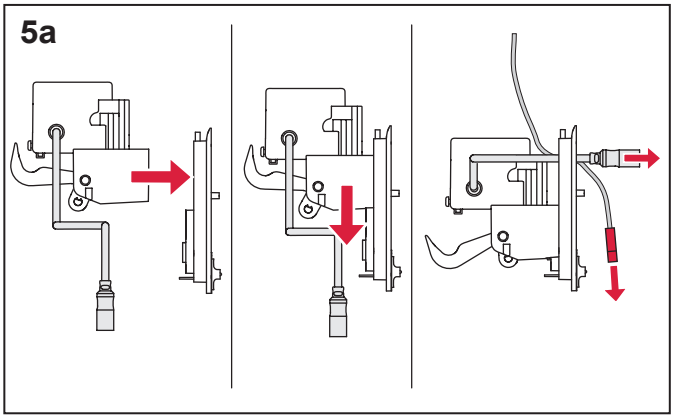

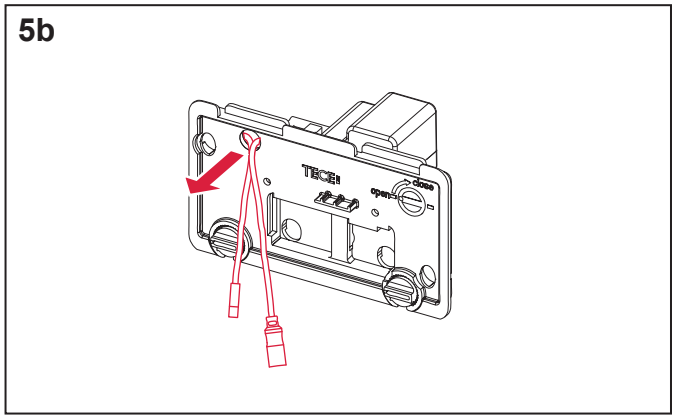

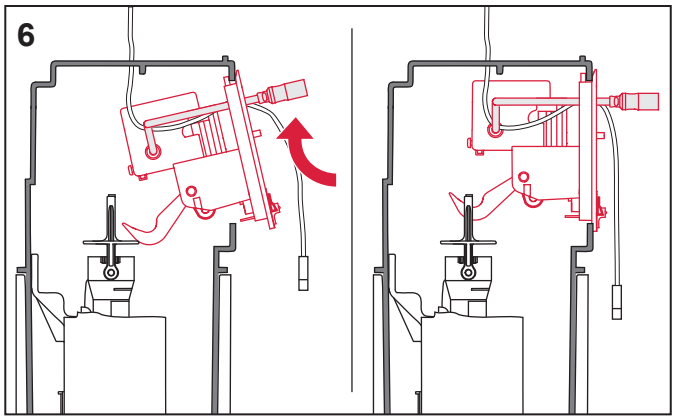

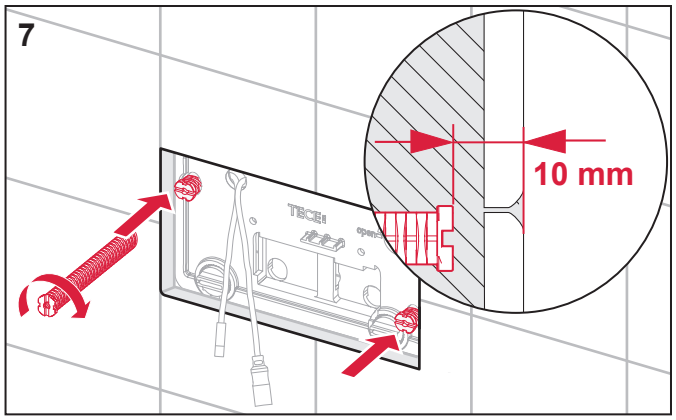

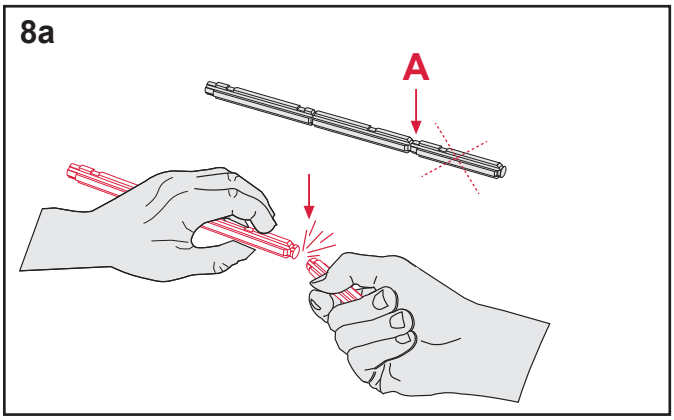

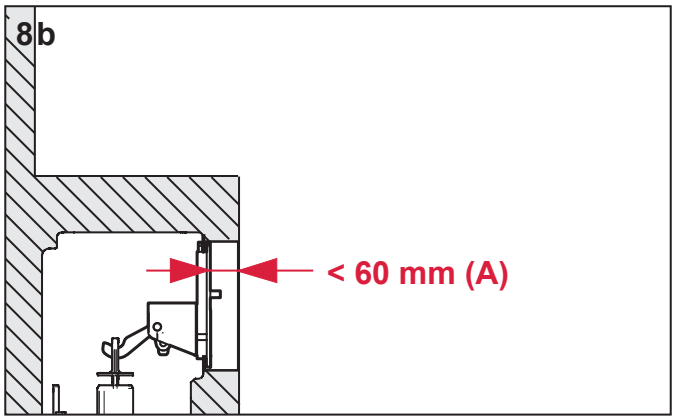

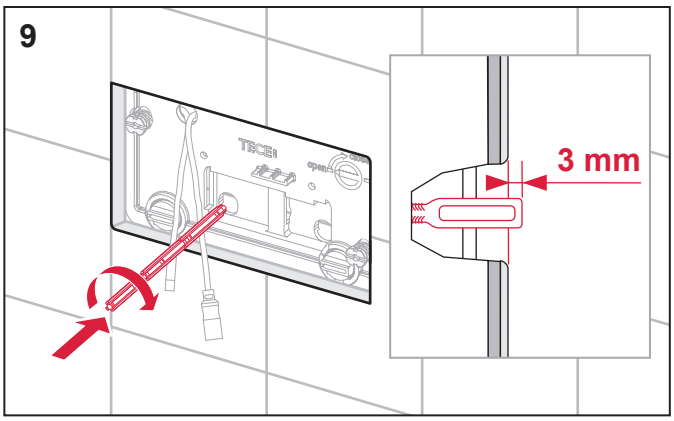

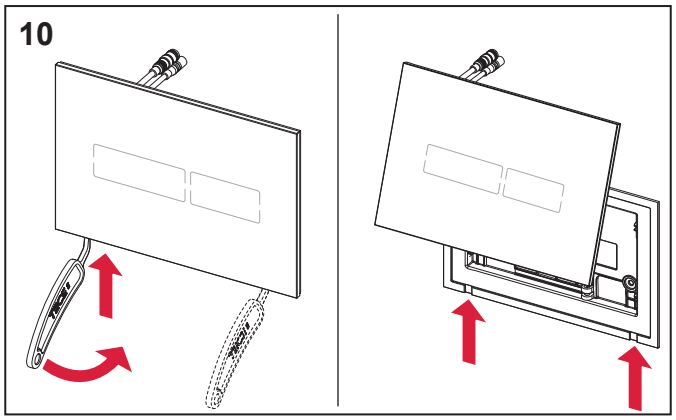

TECE

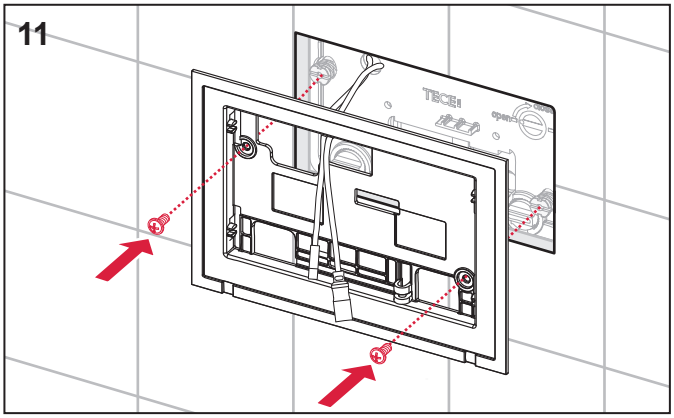
11

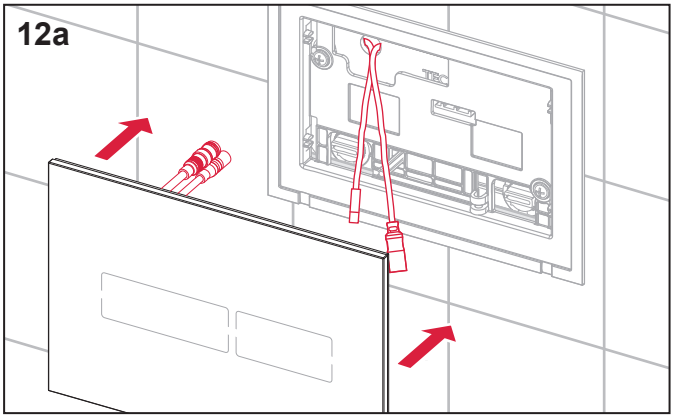
12a

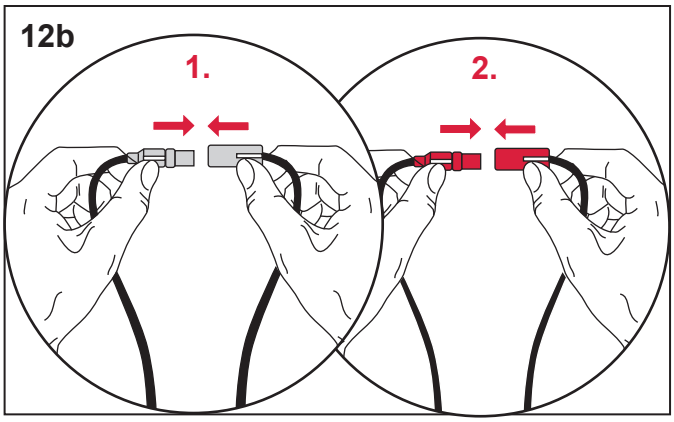
12b
1.
2.

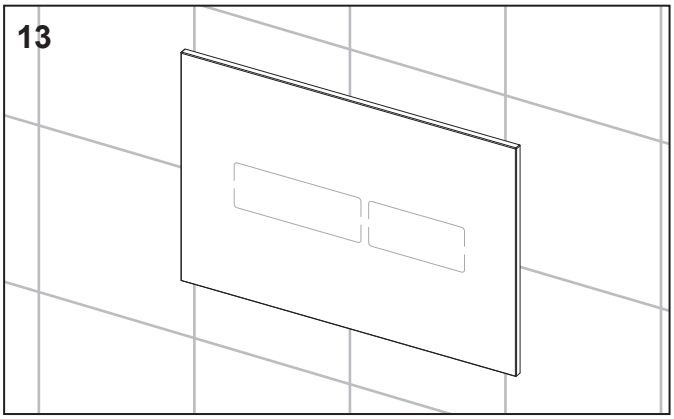
13

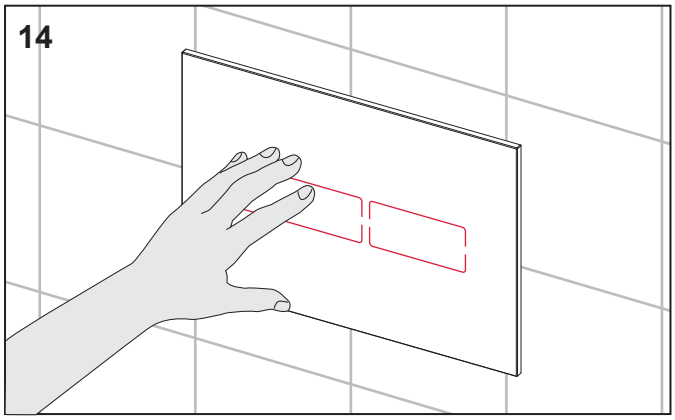
14

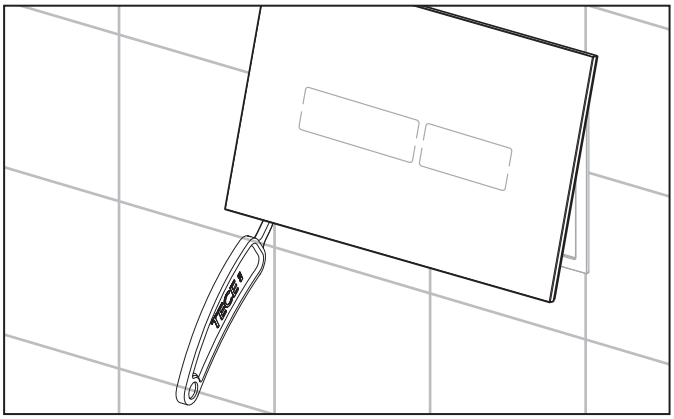

TECElux Mini

(DE) Optional programmierbar mit Fernbedienung
(GB) Optionally programmable with remote control
(FR) Programmable optionnellement avec la télécommande
(IT) Opzione per programmazione con telecomando
(ES) Opcionalmente programable con control remoto
(PL) Opcjonalnie możliwość programowania pilotem
(RU) ОПЦИОНАЛЬНО ПРОГРАММИРУЕТСЯ С ПУЛЬТОМ УПРАВЛЕНИЯ

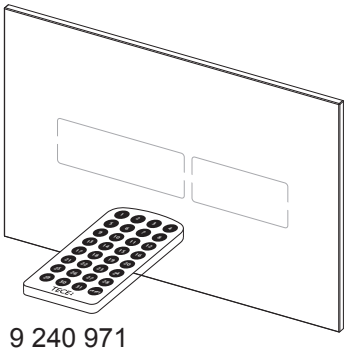

9 240 971

100 V – 240 V (AC)
50 – 60 HZ
1,67 A
12 V DC

www.tece.de/entsorgung.info

TECE GmbH
Hollefeldstrasse 57
D - 48282 Emsdetten
0049 (0)2572 9280
info@tece.de
www.tece.de

SP430 093 00 b

TECElux Mini (2003 – 2020) + (2021, ...)

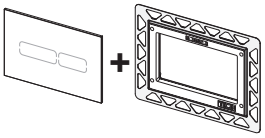

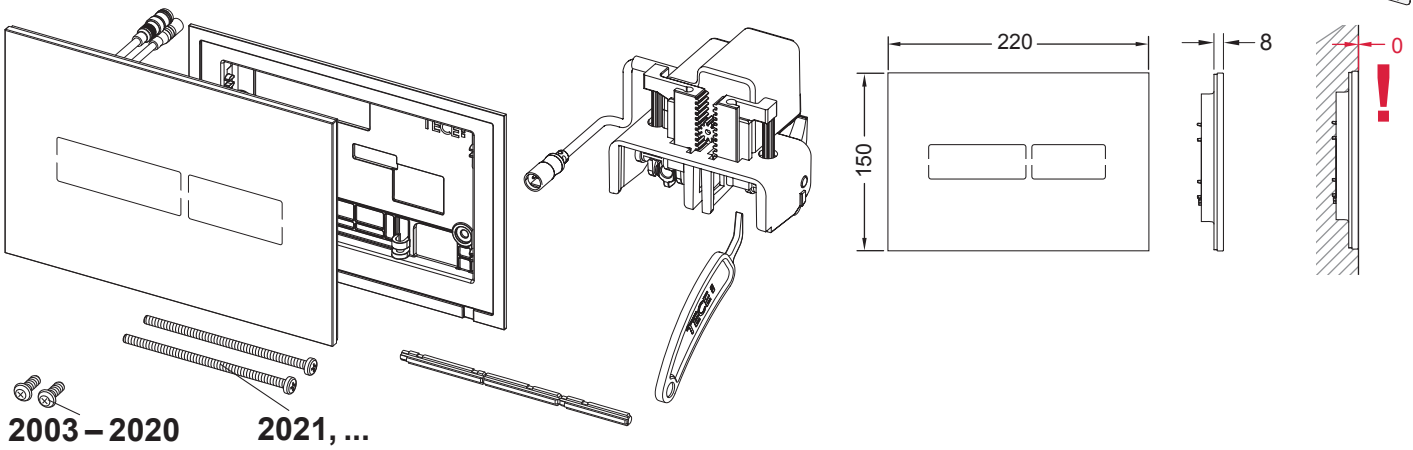

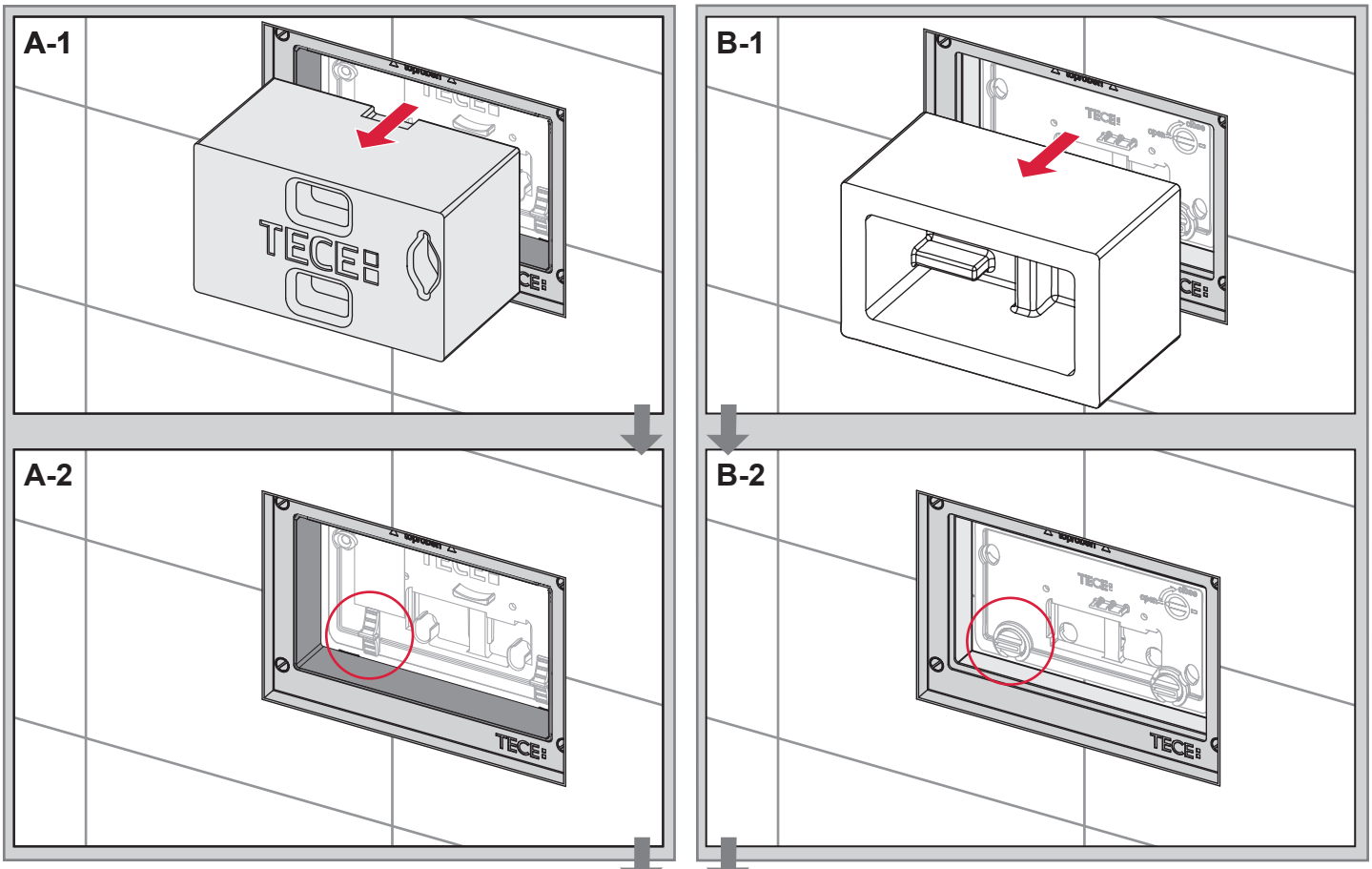

A/B

2021, ...

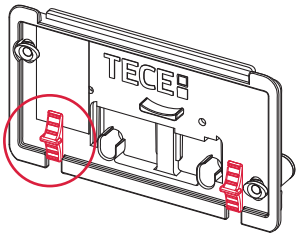

Seite 2-4/page 2-4

2003 – 2020

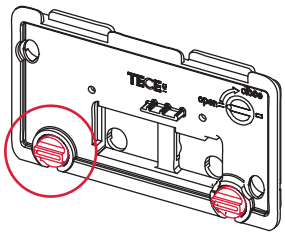

Seite 5-7/page 5-7

TECElux Mini (2021, ...)

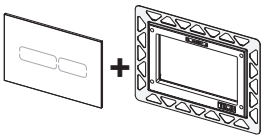

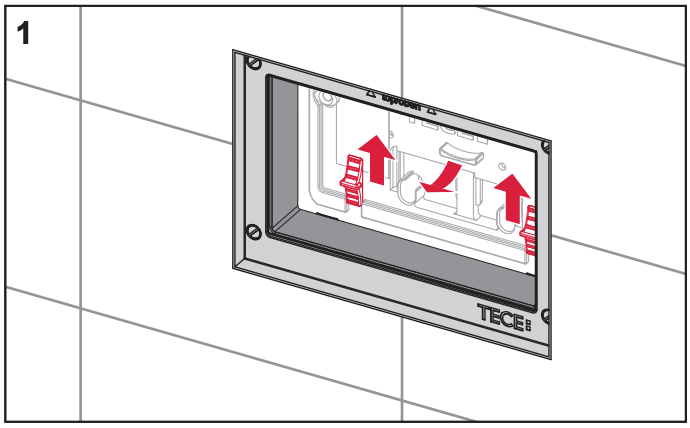

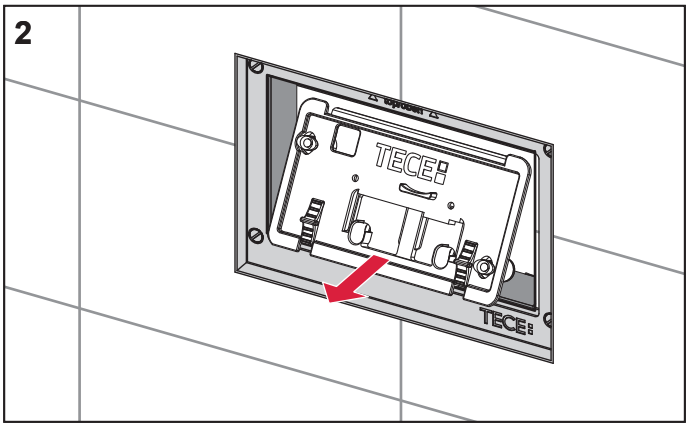

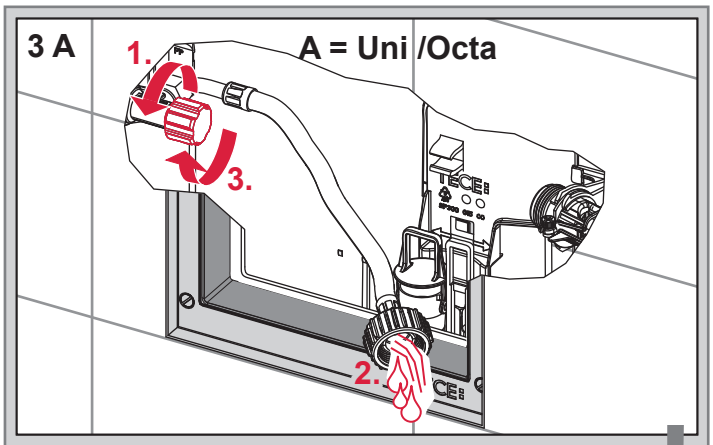

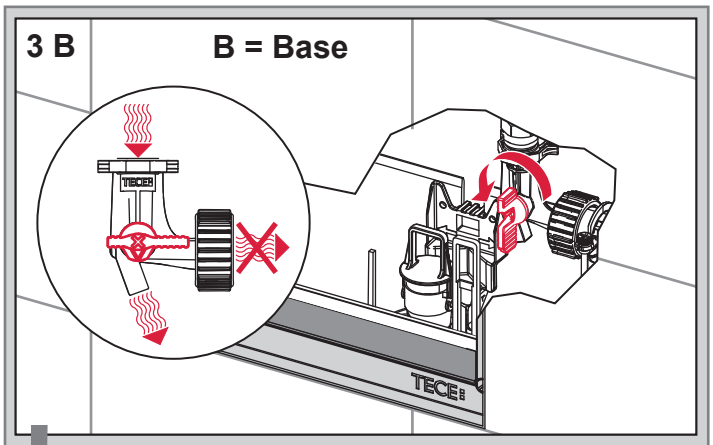

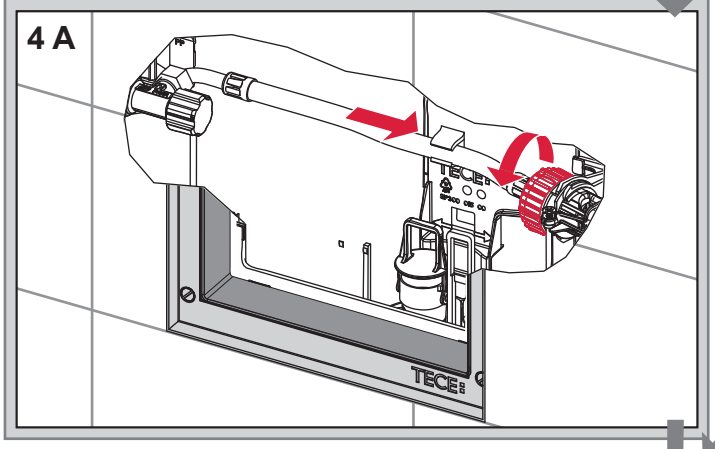

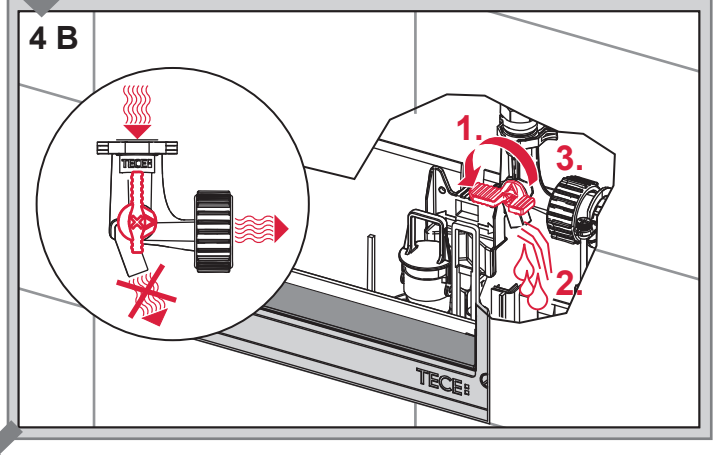

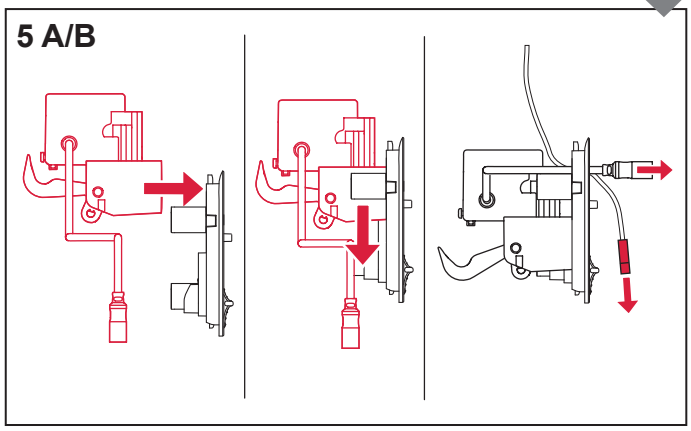

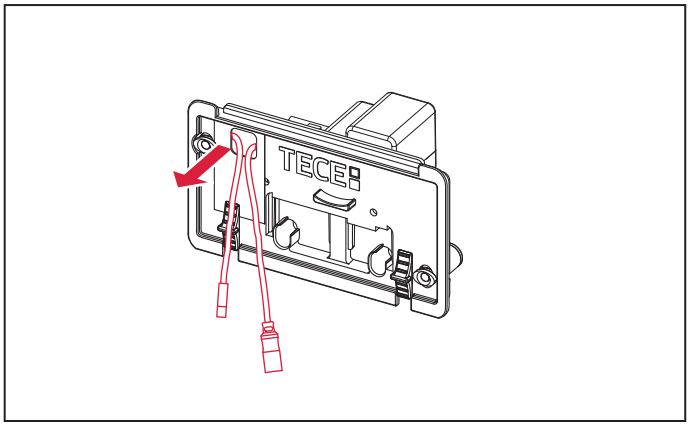

TECElux Mini (2021, ...)

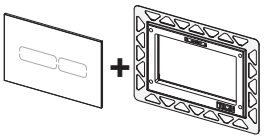

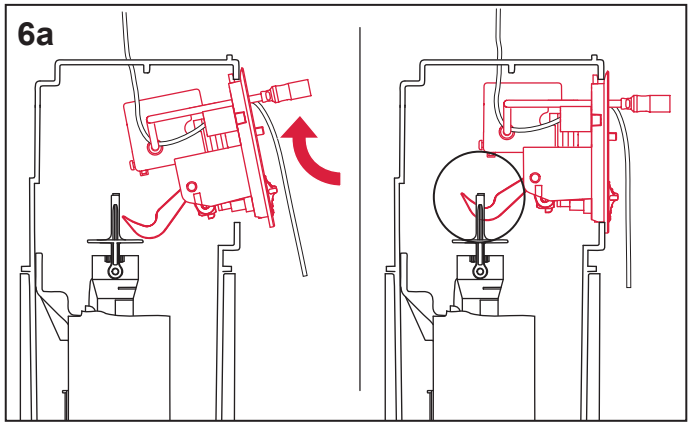

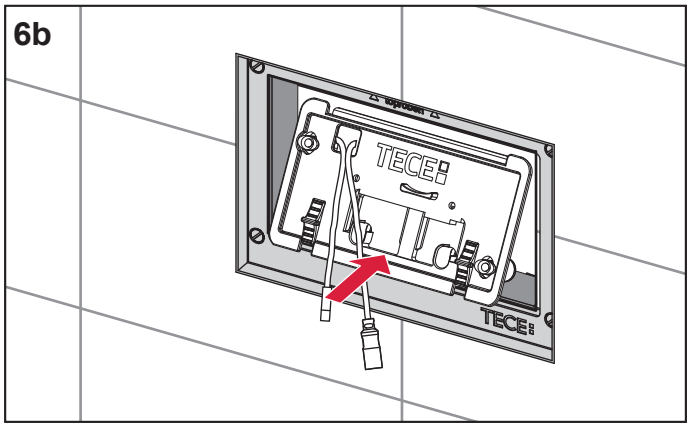

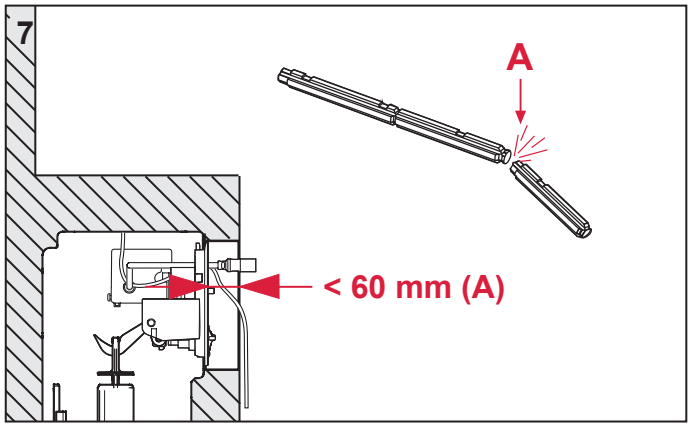

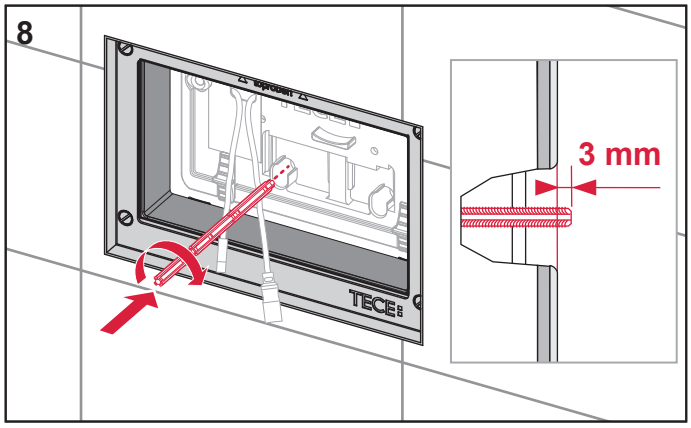

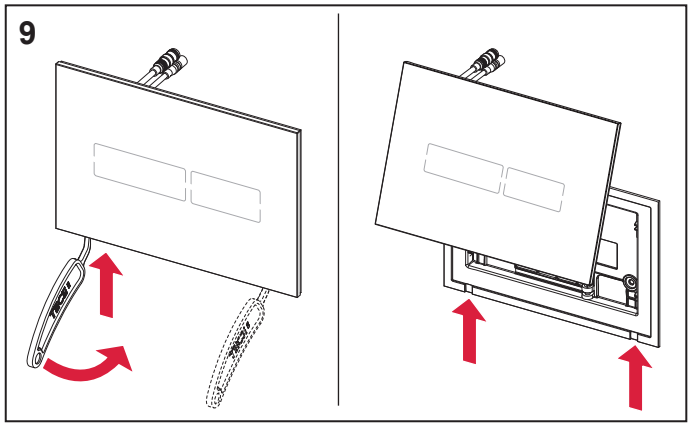

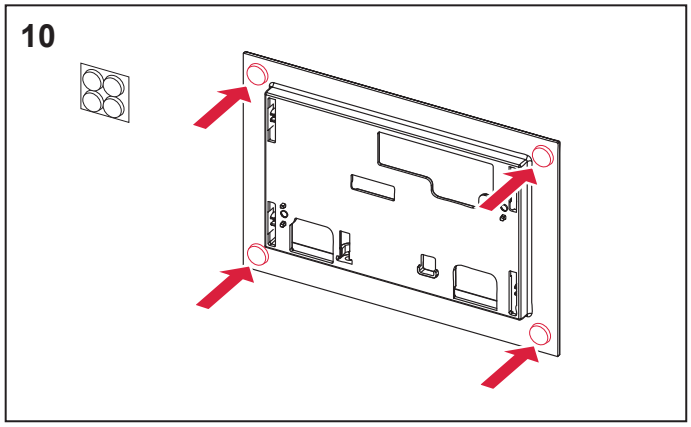

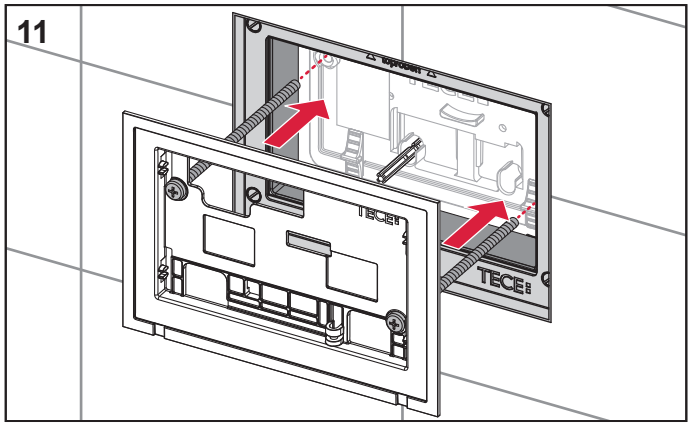

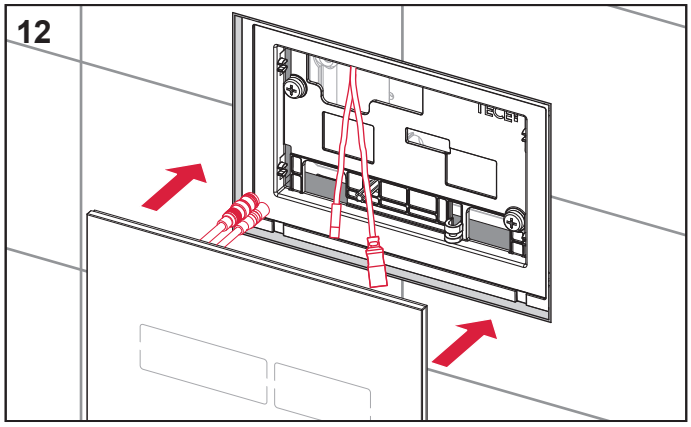

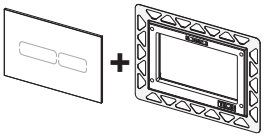

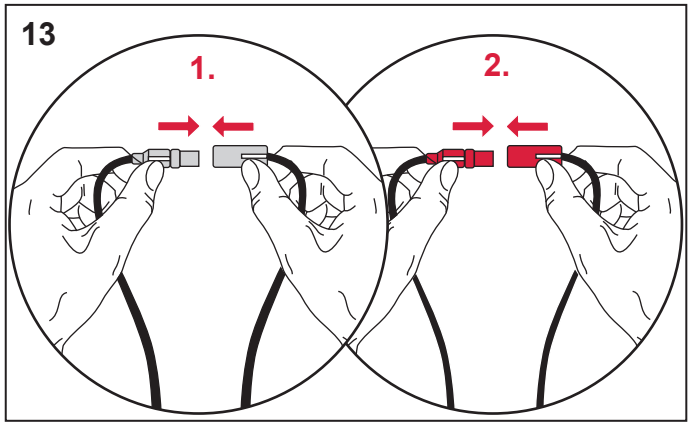
13
1.
2.

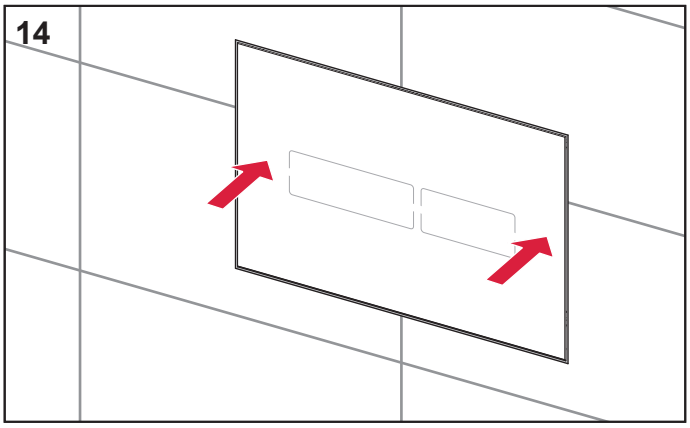
14

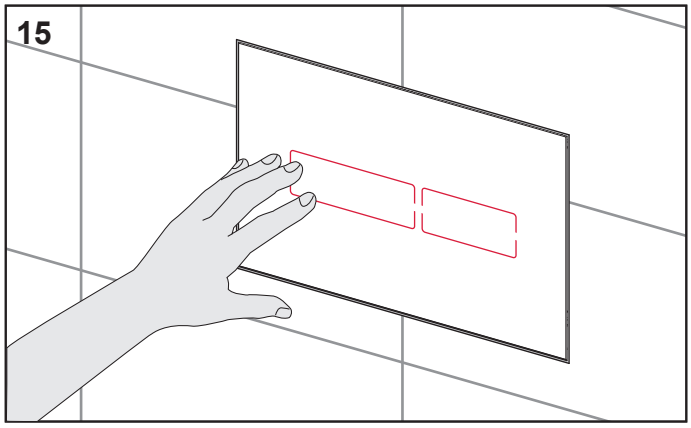
15

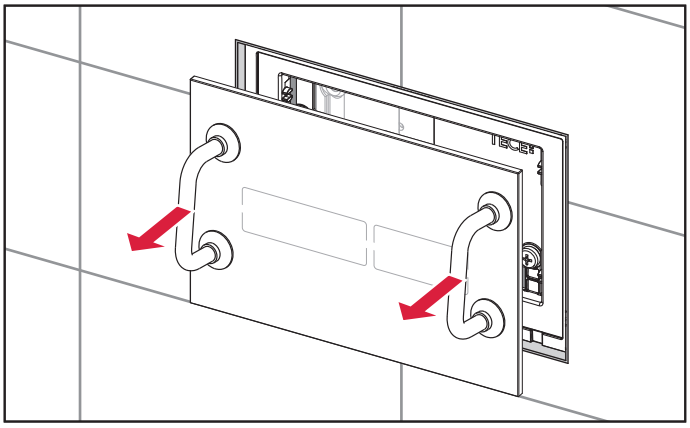

TECElux Mini (2003 – 2020)

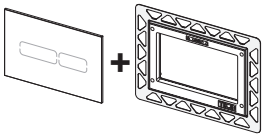

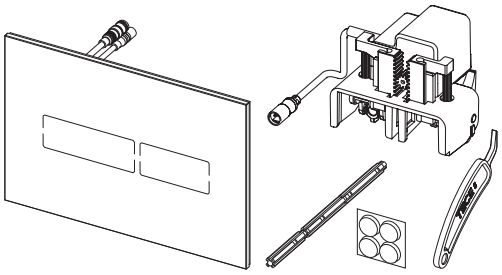

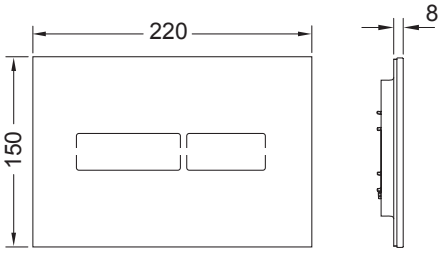

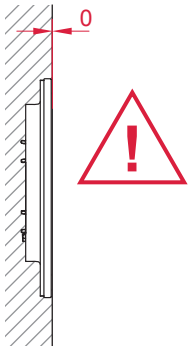

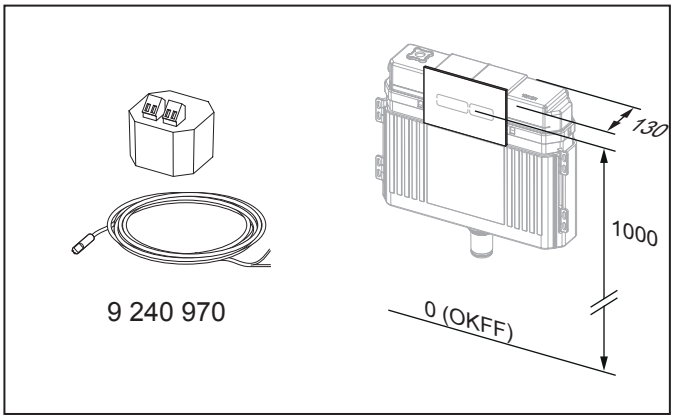

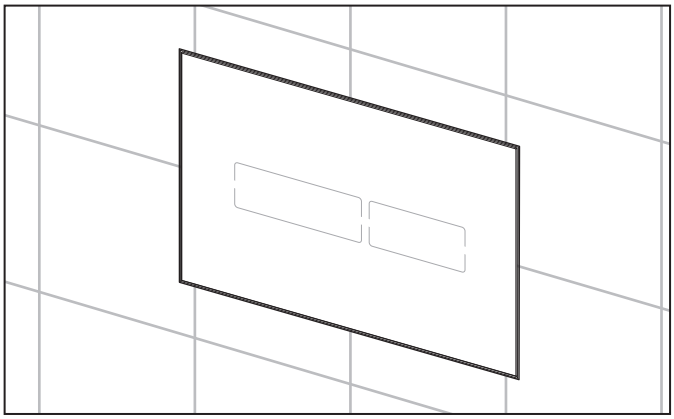

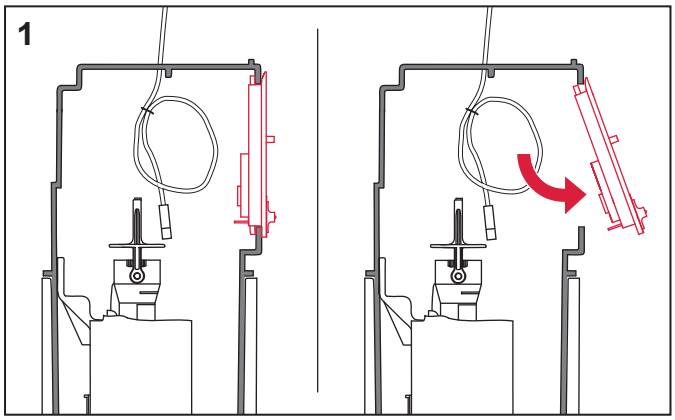

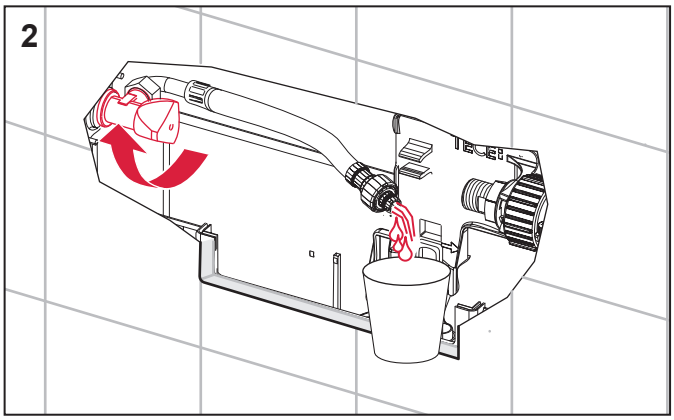

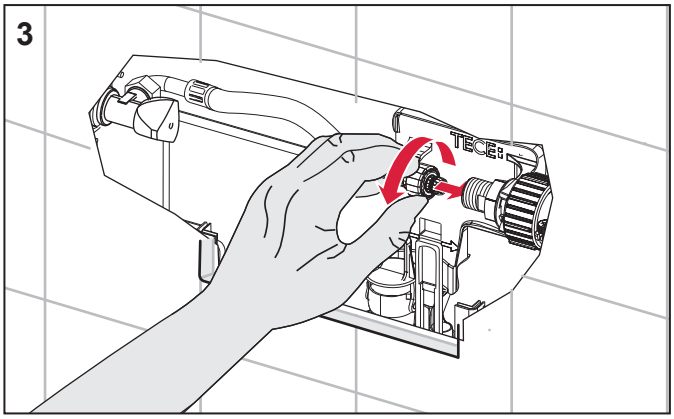

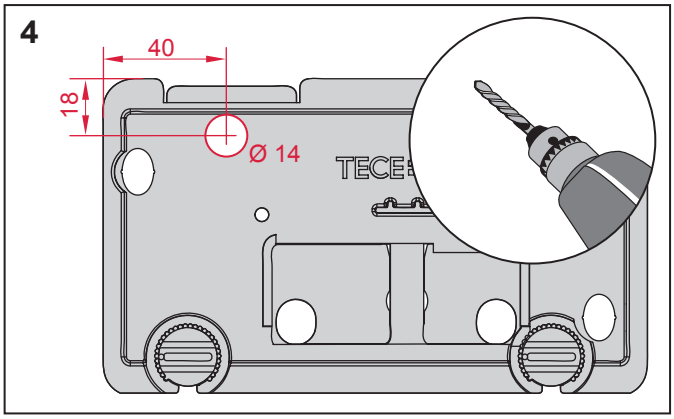

TECElux Mini (2003 – 2020)

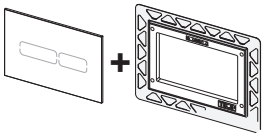

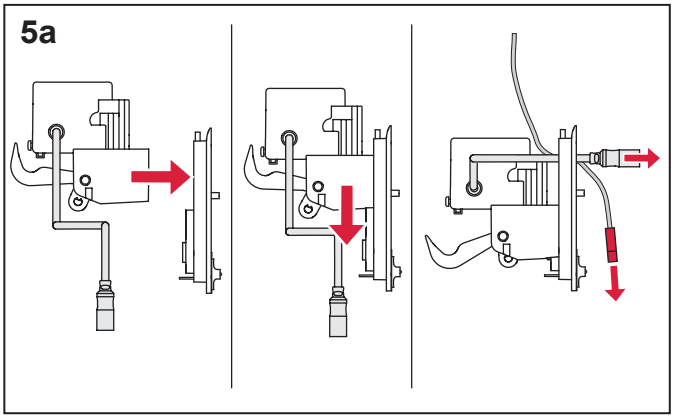

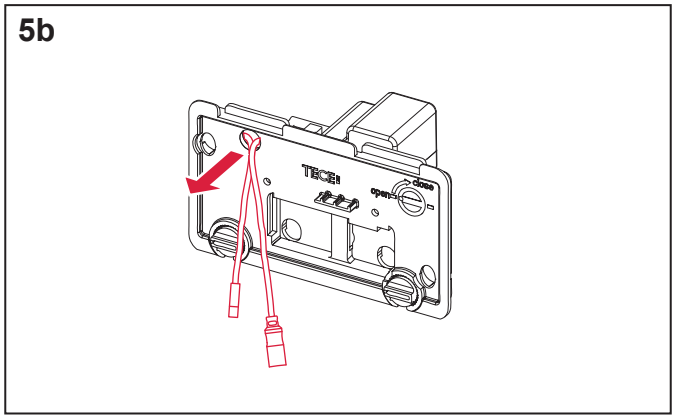

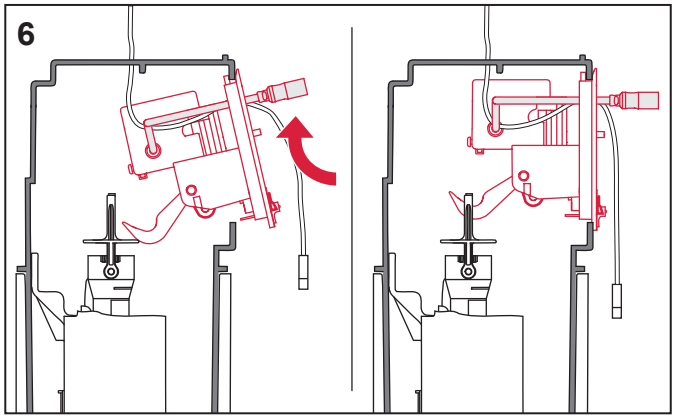

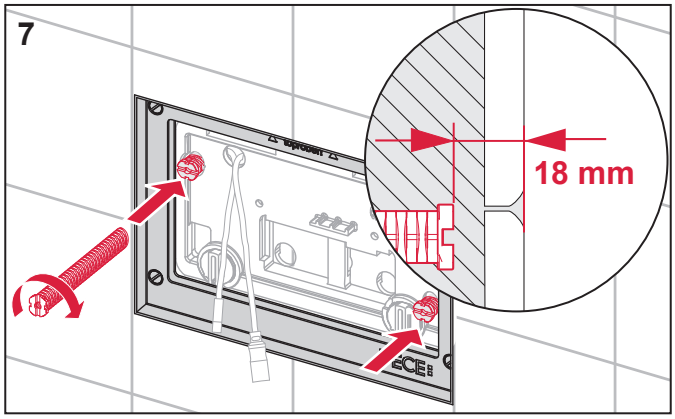

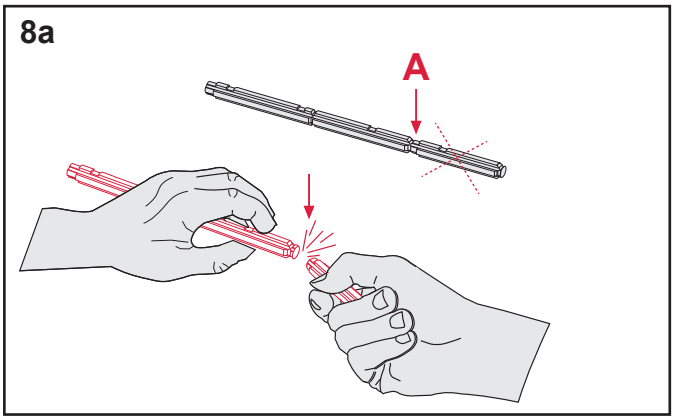

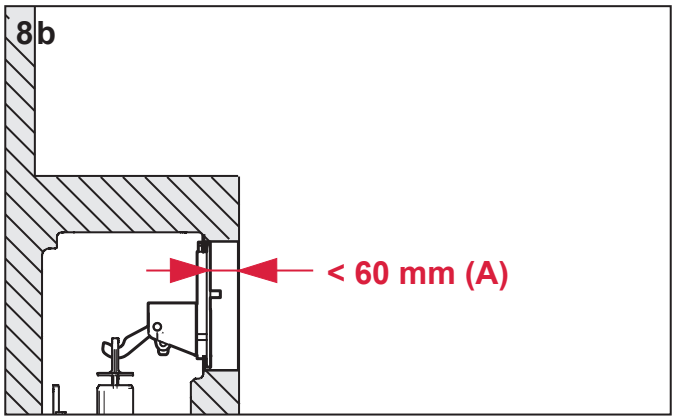

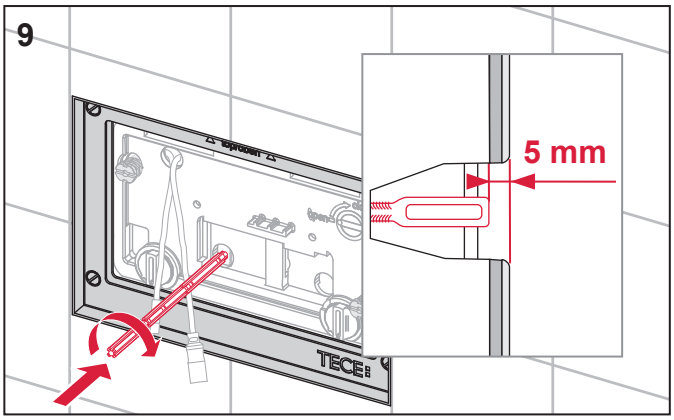

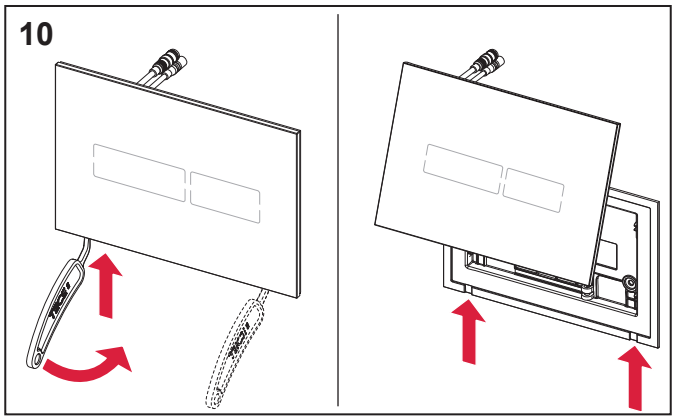

TECElux Mini (2003 – 2020)

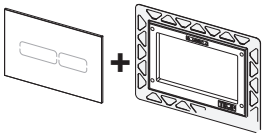

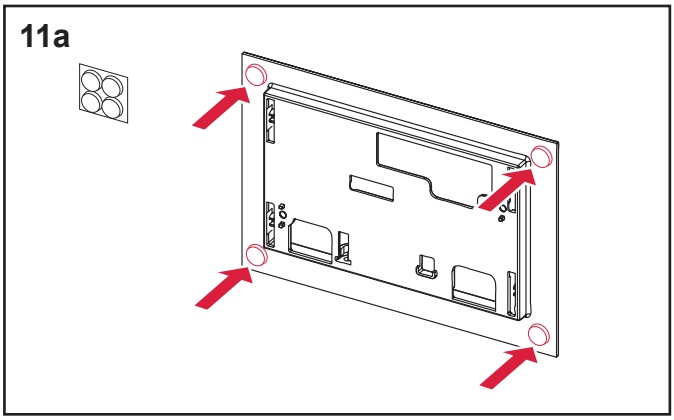

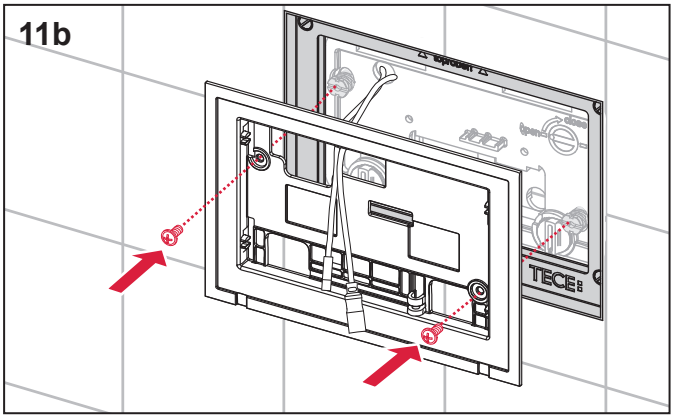

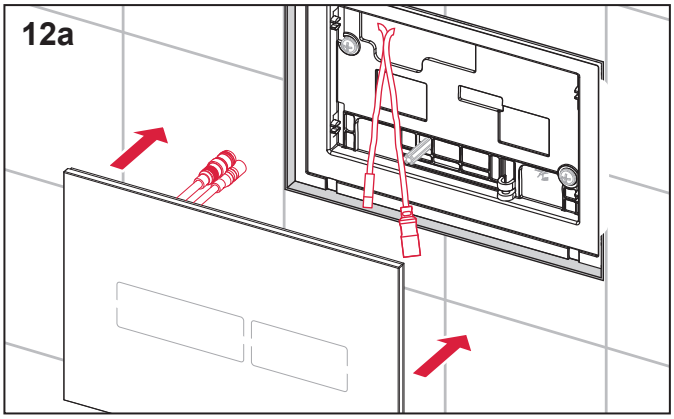

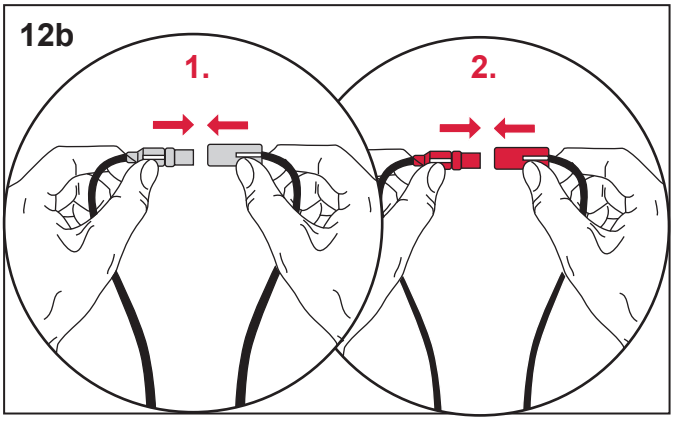

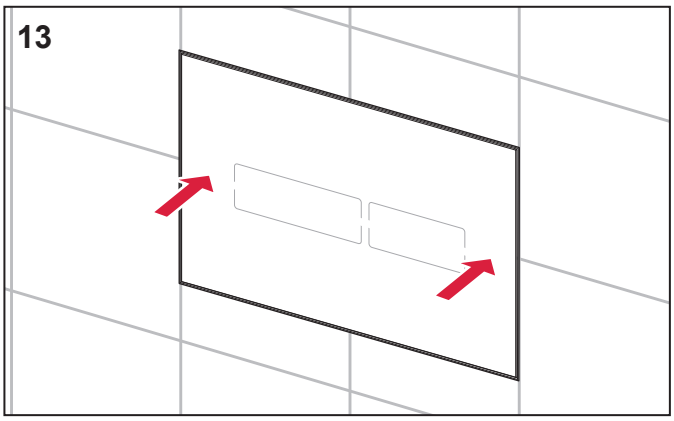

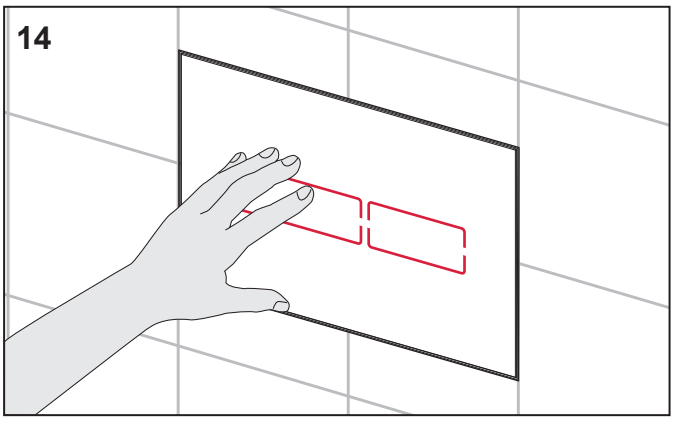

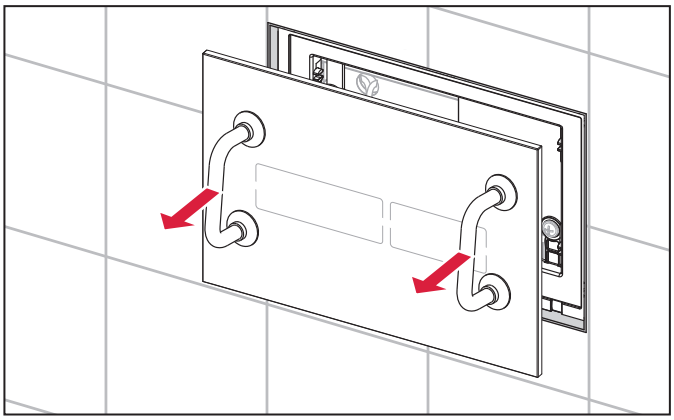

TECElux Mini (2003 – 2020) + (2021, ...)

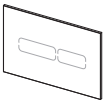

(DE) Optional programmierbar mit Fernbedienung
(GB) Optionally programmable with remote control
(FR) Programmable optionnellement avec la télécommande
(IT) Opzione per programmazione con telecomando
(ES) Opcionalmente programable con control remoto
(PL) Opcjonalnie możliwość programowania pilotem
(RU) ОПЦИОНАЛЬНО ПРОГРАММИРУЕТСЯ С ПУЛЬТОМ УПРАВЛЕНИЯ

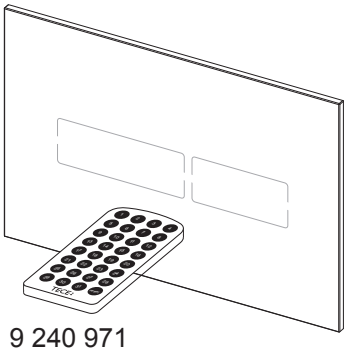

9 240 971

100 V – 240 V (AC)
50 – 60 HZ
1,67 A
12 V DC

www.tece.de/entsorgung.info

TECE GmbH
Hollefeldstrasse 57
D - 48282 Emsdetten
0049 (0)2572 9280
info@tece.de
www.tece.de

SP430 155 00 a